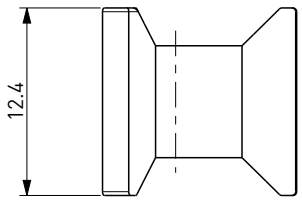

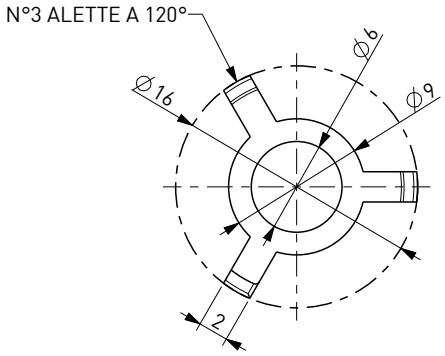

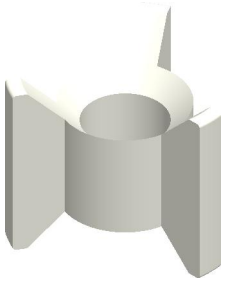

DISEGNO DI PROPRIETA' RISERVATA
A TUTTI GLI EFFETTI DI LEGGE

COD. 123095

FERMO

RETAINER