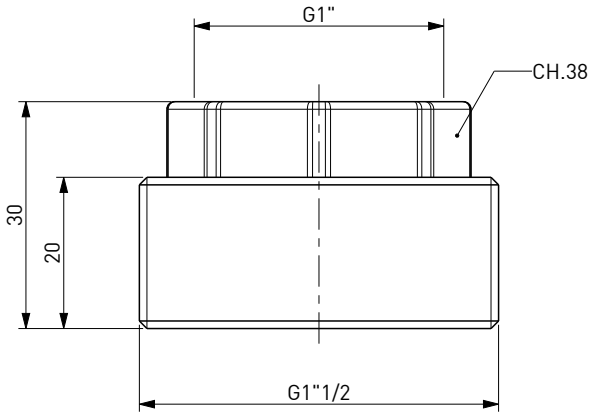

DISEGNO DI PROPRIETA' RISERVATA
A TUTTI GLI EFFETTI DI LEGGE

COD. 161005

RIDUZIONE CANOTTO PER COLONNA G1"1/2 - G1"

TOWER SHAFT REDUCTION G1"1/2 - G1"