MARCARE AD INCHIOSTRO LE SCRITTE:
- OLAB
- 24300-01-115-A-L
- DATA COLLAUDO ANNO/SETTIMANA (esempio 2010/27)

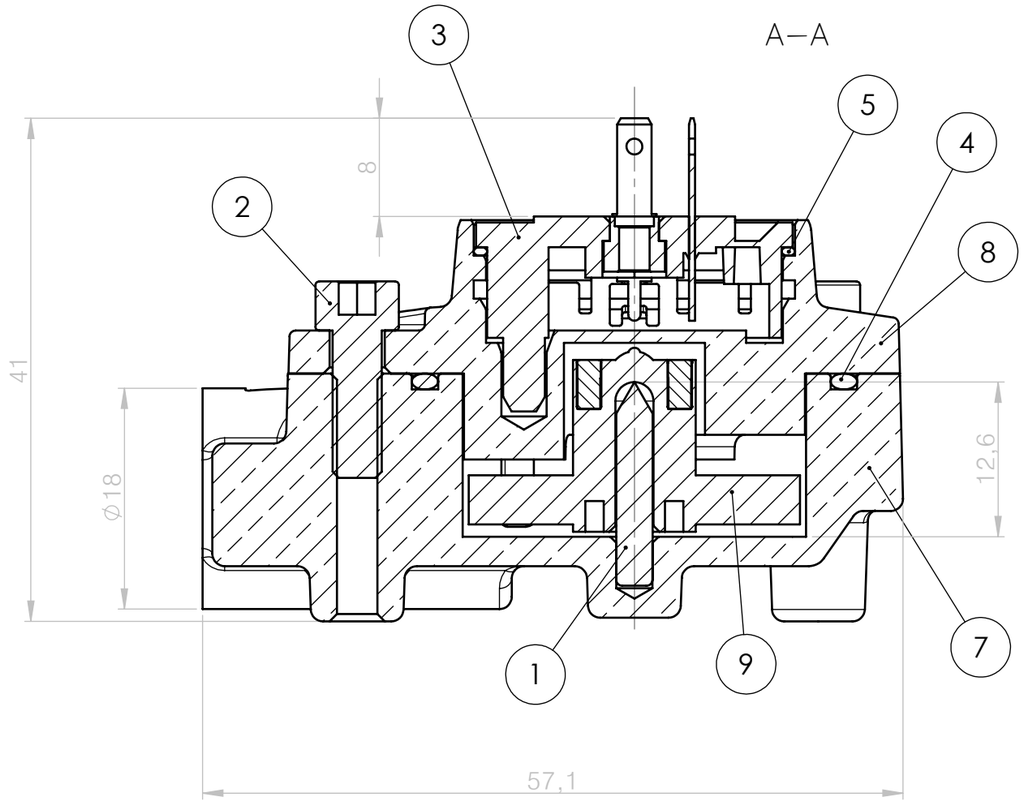

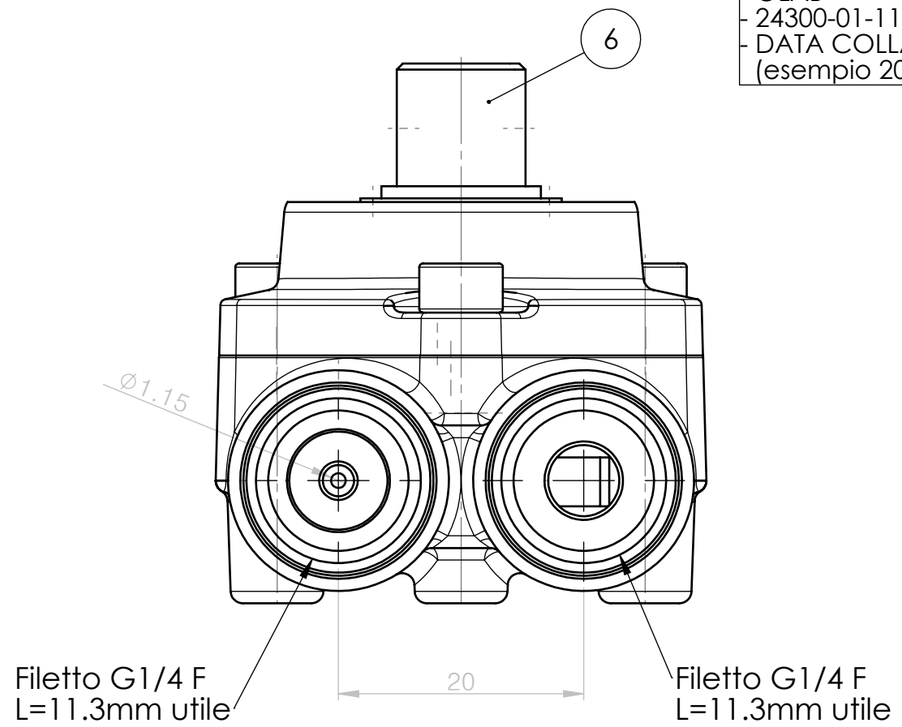

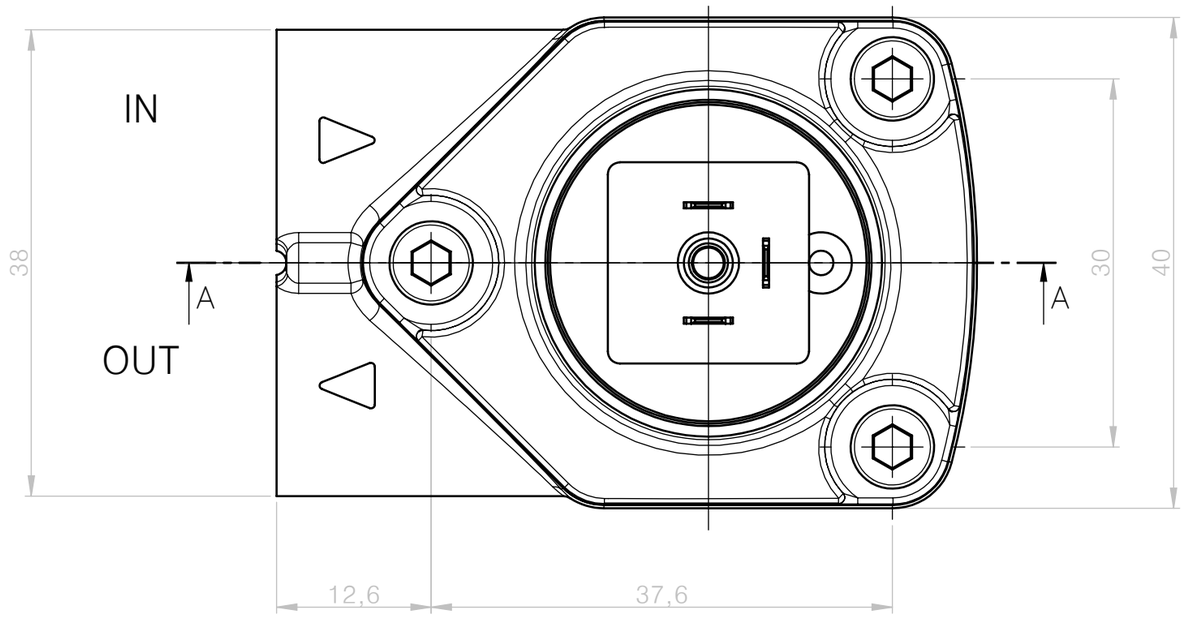

POS.	Q.TA'	DESCRIZIONE	MATERIALE	N° DISEGNO
9	1	GIRANTE COMPLETA DI MAGNETI		PRJ247
8	1	COPERCHIO FLUSSOMETRO 24000 – NCA	ST–UNI EN12165–CW617N (OT58)	24000–200–NCA
7	1	CORPO FLUSSOMETRO G1/4" F–NCA	ST–UNI EN12165–CW617N (OT58)	24000–101–115–NCA
6	1	TAPPO DI PROTEZIONE	PE a densità alta	ST10.5
5	1	O.RING TENUTA ELETTRONICA	NBR 70	7315214
4	1	O.RING TENUTA COPERCHIO	NBR 70	7315234
3	1	ELETTRONICA		PRJ101
2	3	VITI M4x12	ACCIAIO INOX	ViteTCEI_M4x12
1	1	PERNO	INOX 18/8	7400351

	DISEGNATO	CONTROLLATO	APPROVATO	SOSTITUISCE DIS. N°
DATA	05/06/2012			COD. CLIENTE
FIRMA	MASSAROTTO			

TOLLERANZE GENERALI
CLASSE DI TOLLERANZA (O VALORE) m
NORMA UNI–ISO 2768
SCALA 2:1

DATA	REV.	MODIFICA ESEGUITA	FIRMA

CATEGORIA CONTABILE
VALVO

GRUPPO MERCEOLOGICO
24000

XX.YY Quote CRITICHE

Da ESEGUIRE secondo
Ciclo Lavoro N°

OLAB srl

LA DITTA OLAB srl E' PROPRIETARIA DEL DISEGNO.
LA RIPRODUZIONE NON AUTORIZZATA SARA' PERSEGUITA A NORMA DI LEGGE.

DESCRIZIONE FLUSSOMETRO G1/4F – FORO Ø1.15 – CONNETTORE MPM MICRO – LED – OTTONE CON NCA

RIF. CLIENTE

NUMERO DISEGNO 24300–01–115–A–L