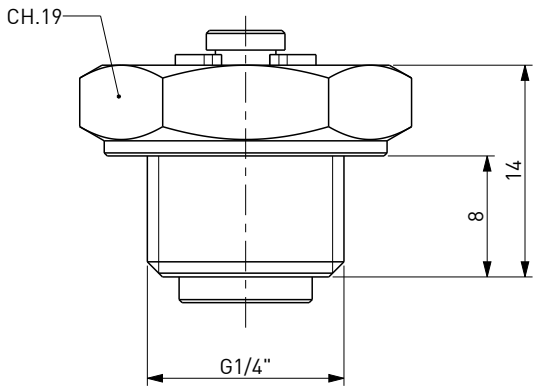

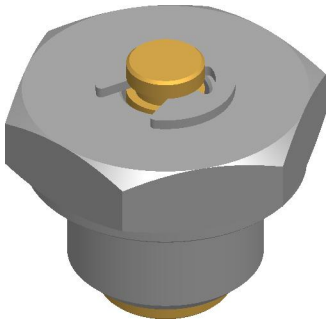

DISEGNO DI PROPRIETA' RISERVATA
A TUTTI GLI EFFETTI DI LEGGE

COD. 136226

VALVOLA ANTIVUOTO UNIVERSALE

UNIVERSAL ANTI VACUUM VALVE