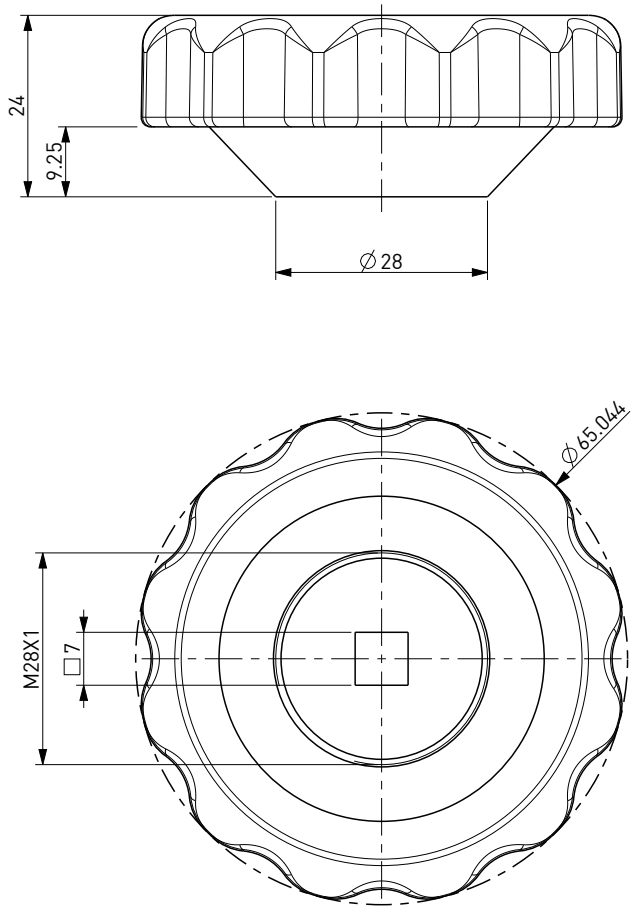

DISEGNO DI PROPRIETA' RISERVATA
A TUTTI GLI EFFETTI DI LEGGE

COD. 136192

VOLANTINO MARGHERITA - INNESTO QUADRO 7 - VERDE

DAISY HANDWHEEL 7mm SQUARE SHAPE INSERT - GREEN