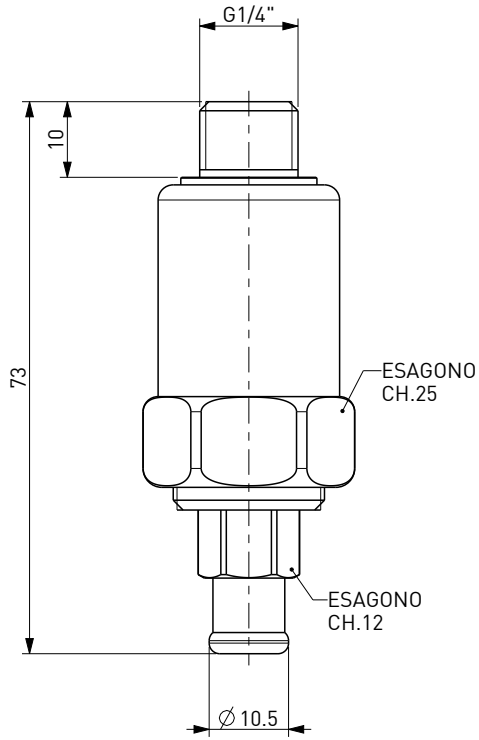

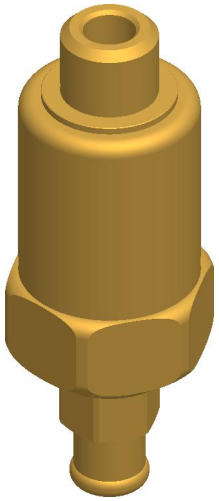

DISEGNO DI PROPRIETA' RISERVATA
A TUTTI GLI EFFETTI DI LEGGE

COD. 136181

KIT VALVOLA DI SICUREZZA

SAFETY VALVE KIT