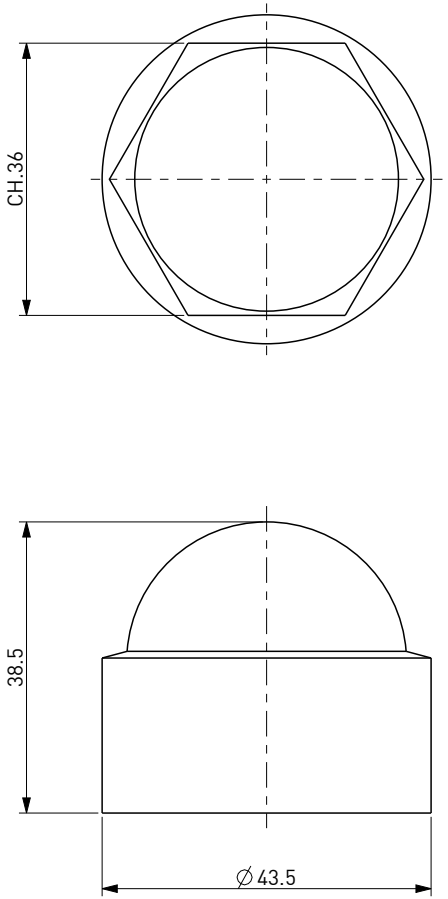

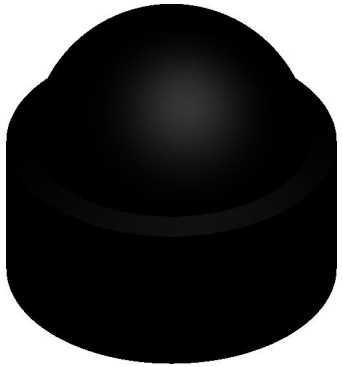

DISEGNO DI PROPRIETA' RISERVATA
A TUTTI GLI EFFETTI DI LEGGE

COD. 136055

TAPPO ANTI-SCOTTATURA PER GRUPPO EROGAZIONE

PROTECTION CAP FOR BREWING UNIT