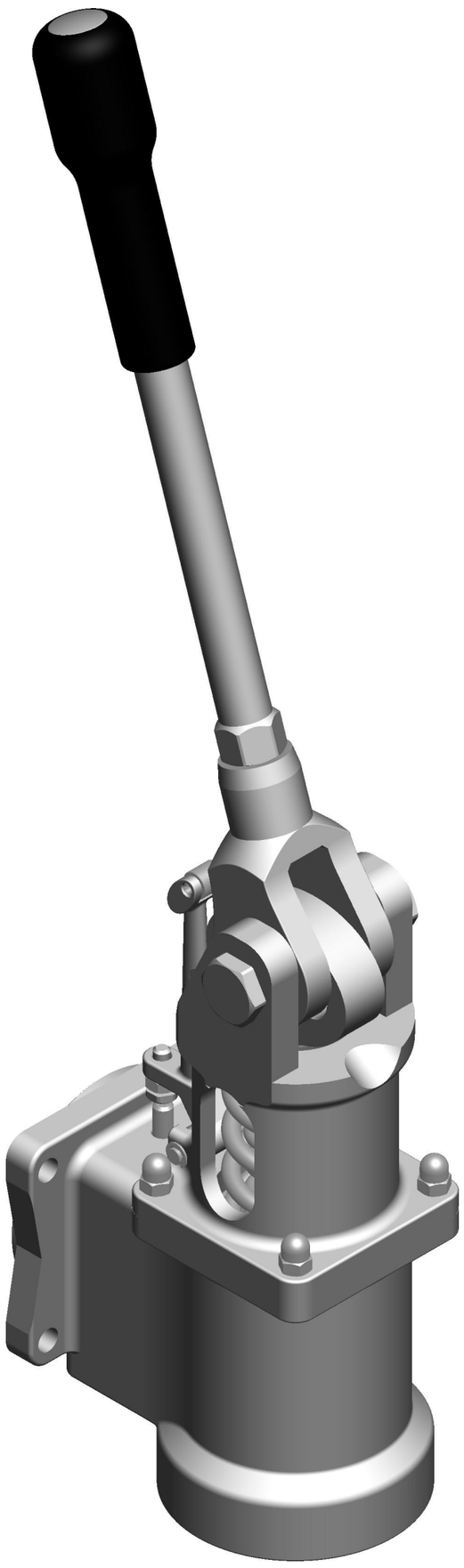

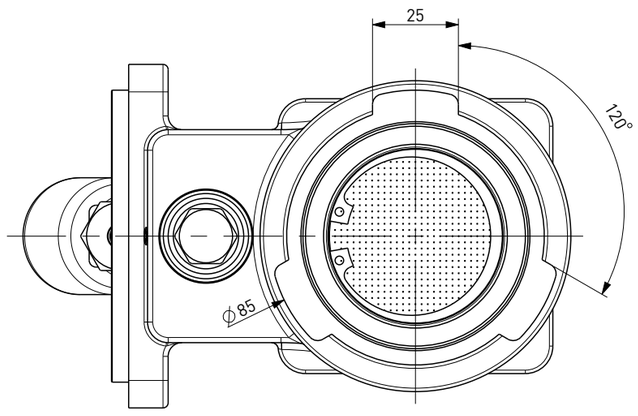

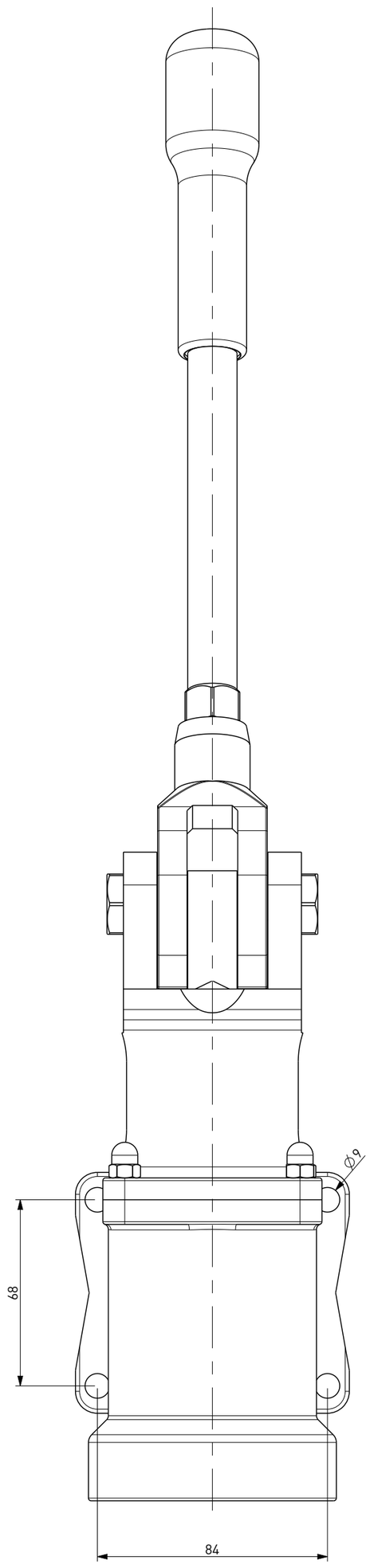

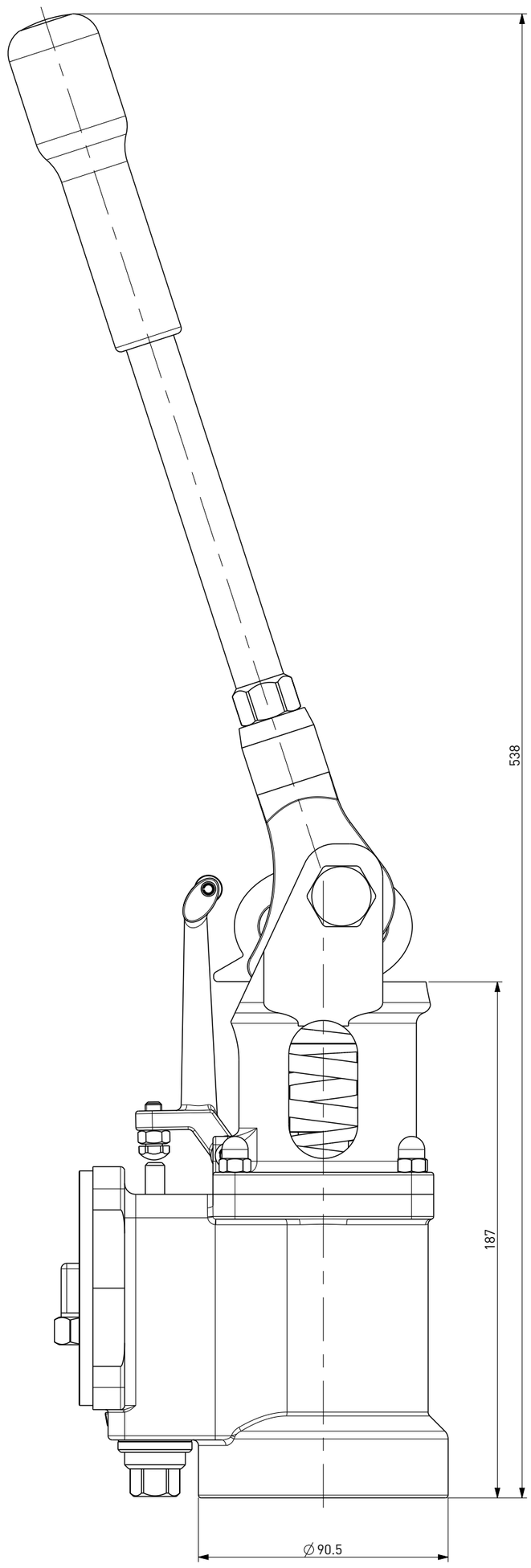

CIS	DISEGNO DI PROPRIETA' RISERVATA A TUTTI GLI EFFETTI DI LEGGE	GRUPPO A MOLLA APERTO 3 ALETTE TIPO "SM" - CON RACCORDO 90°
	COD. 133011	TYPE "SM" 3 RIBS OPEN SPRING DISPENSING UNIT - WITH 90° FITTING