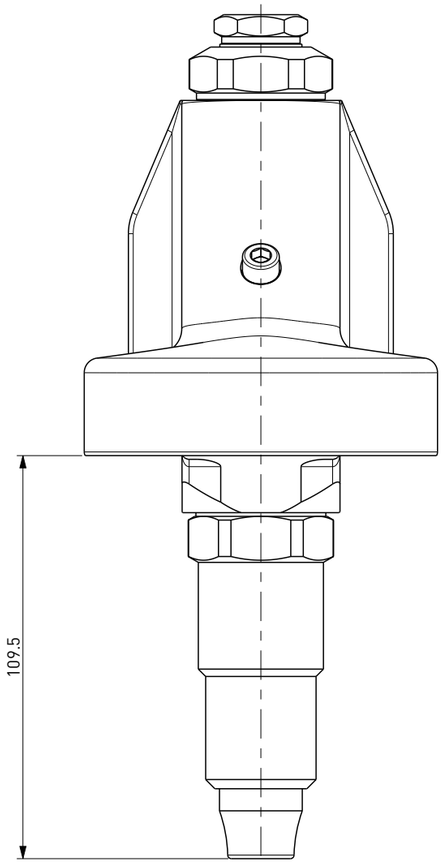

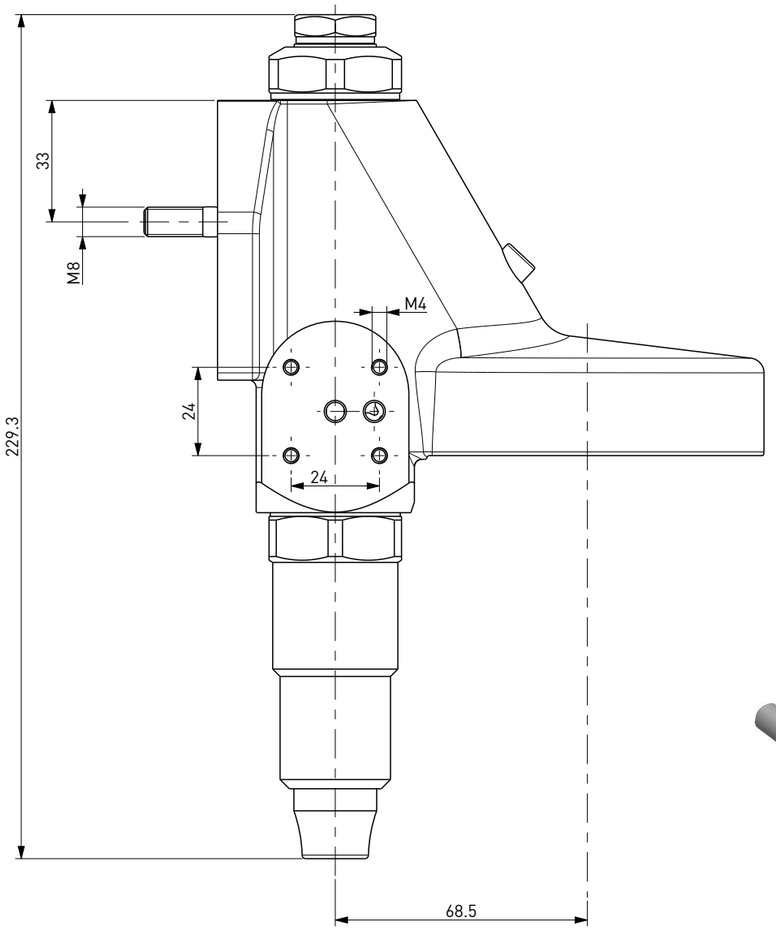

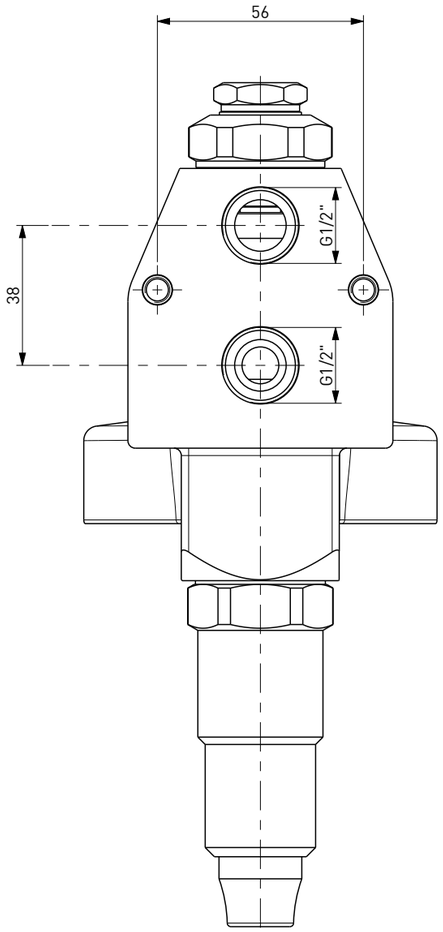

DISEGNO DI PROPRIETA' RISERVATA
A TUTTI GLI EFFETTI DI LEGGE

COD. 133007

GRUPPO EROGAZIONE AUTOMATICO - ELETTROVALVOLA SINISTRA - CON GUARNIZIONE E DOCCETTA- CROMATO

AUTOMATIC BREWING UNIT COMPLETE AND ASSEMBLED - SOLENOID VALVE CONNECTION ON THE LEFT