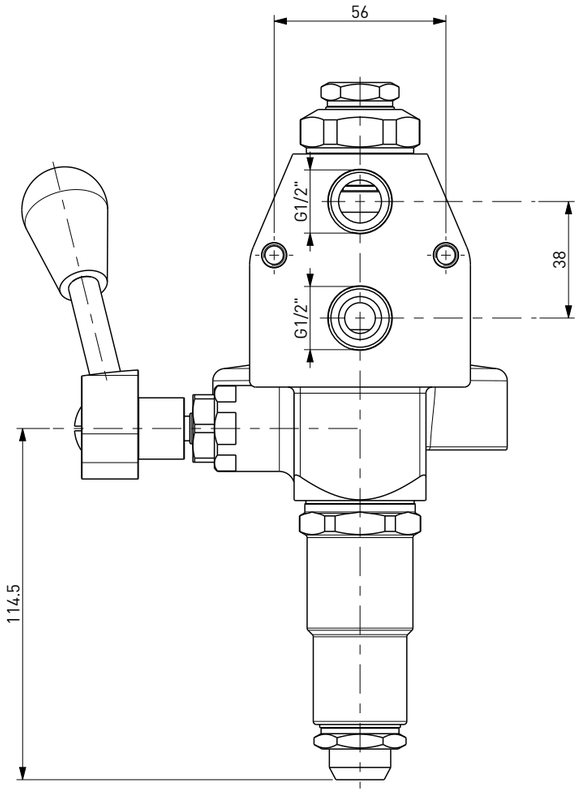

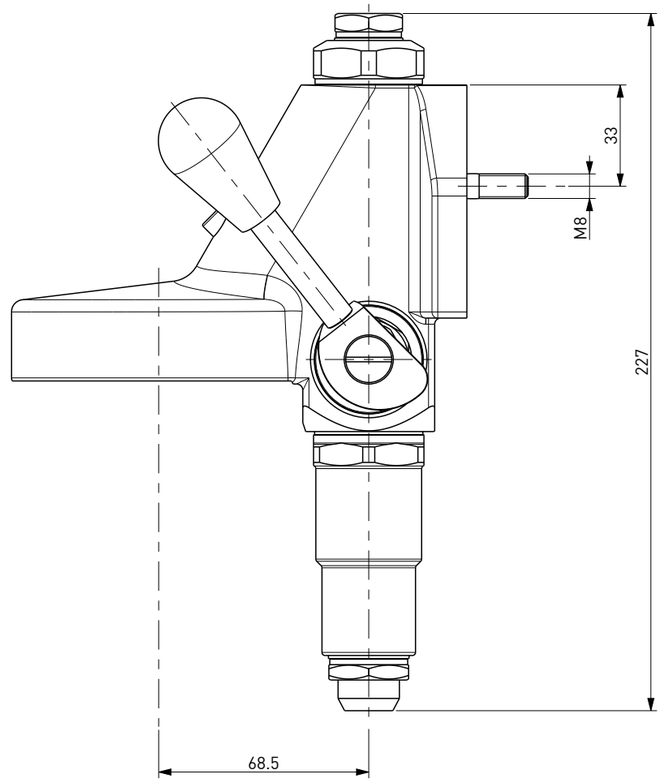

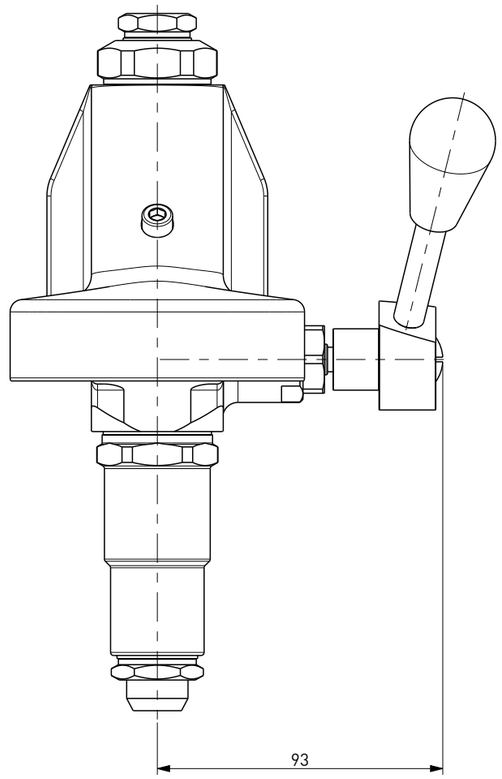

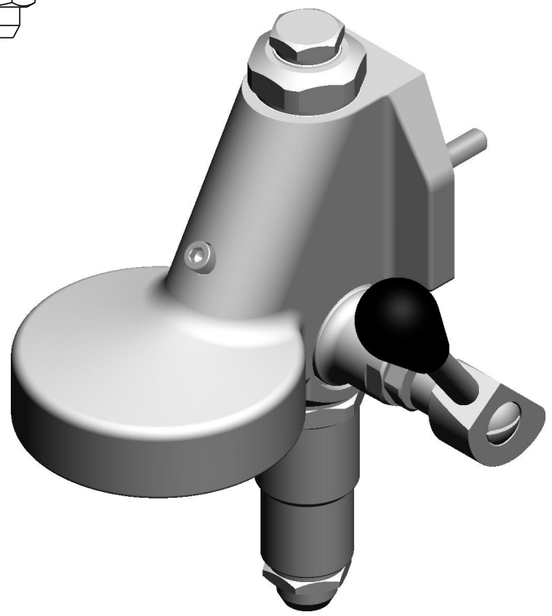

DISEGNO DI PROPRIETA' RISERVATA
A TUTTI GLI EFFETTI DI LEGGE

COD. 133006

GRUPPO EROGAZIONE A LEVA CON GUARNIZIONE E DOCCETTA - CANOTTO MEDIO - MANOPOLA GRANDE - CROMATO

LEVER BREWING UNIT COMPLETE AND ASSEMBLED SUITABLE FOR WEGA LEVETTA - FAEMA E61 AND OTHERS - MEDIUM COLLECTOR