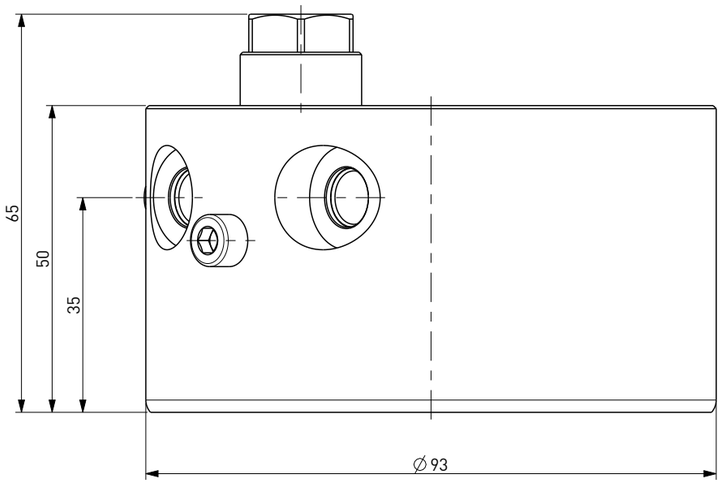

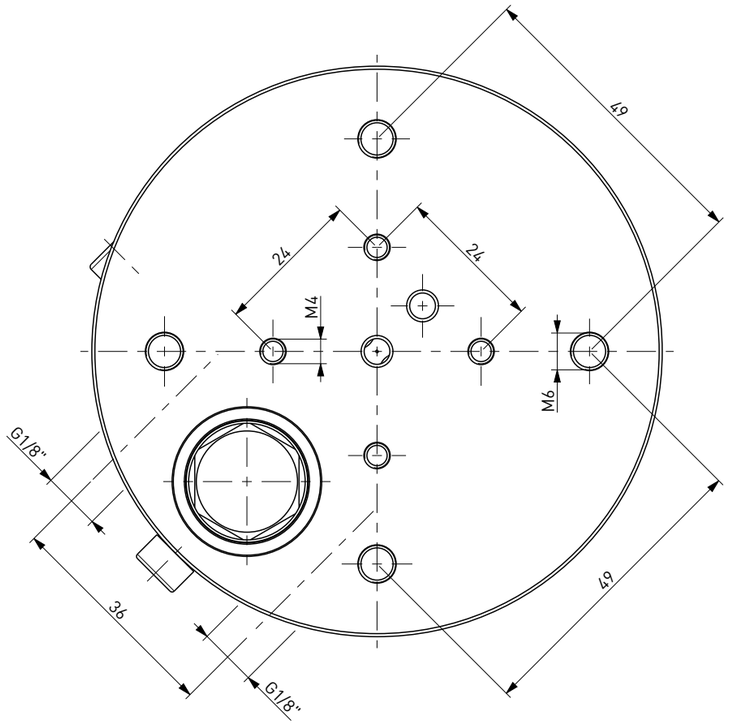

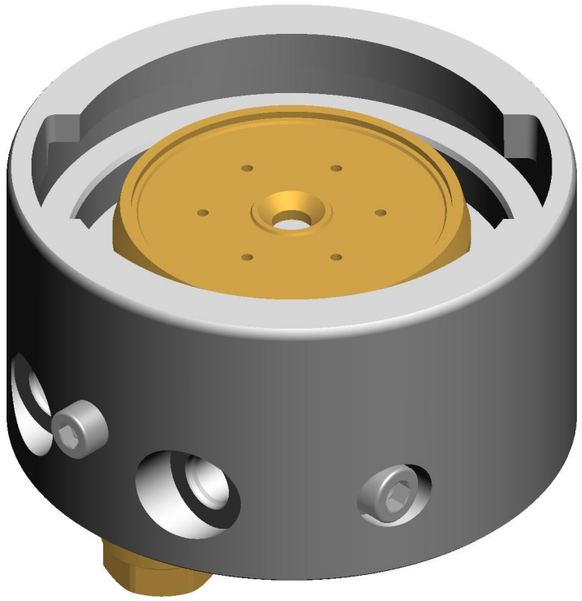

	DISEGNO DI PROPRIETA' RISERVATA A TUTTI GLI EFFETTI DI LEGGE	GRUPPO ANELLO COMPLETO CON ATTACCO ELETTROVALVOLA SUPERIORE COMPATIBILE CON MACCHINE BFC - CROMATO
	COD. 133002	RING BREWING UNIT - SOLENOID VALVE CONNECTION ON THE TOP