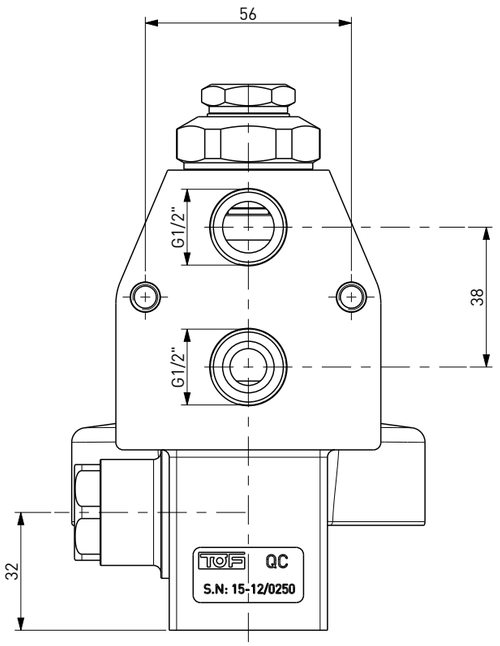

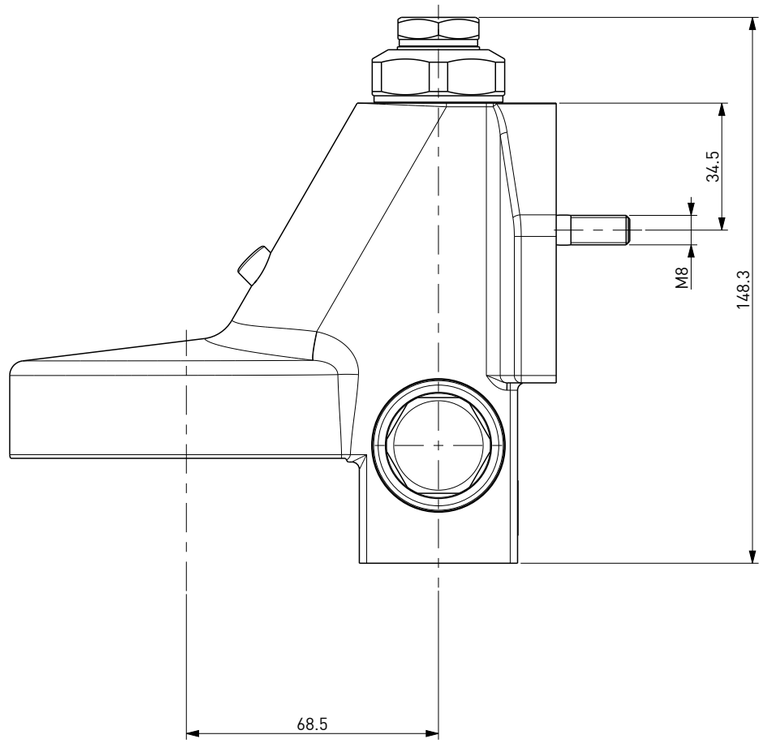

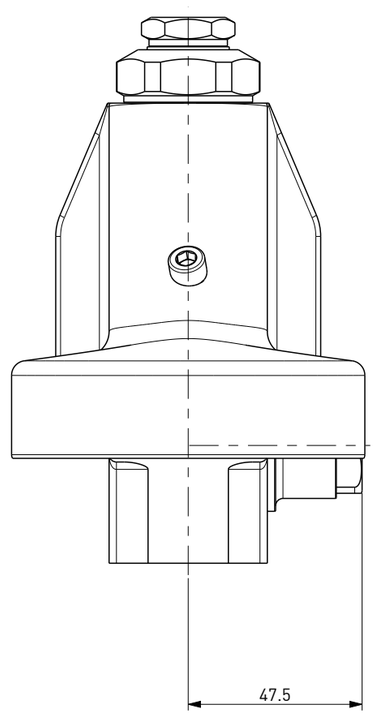

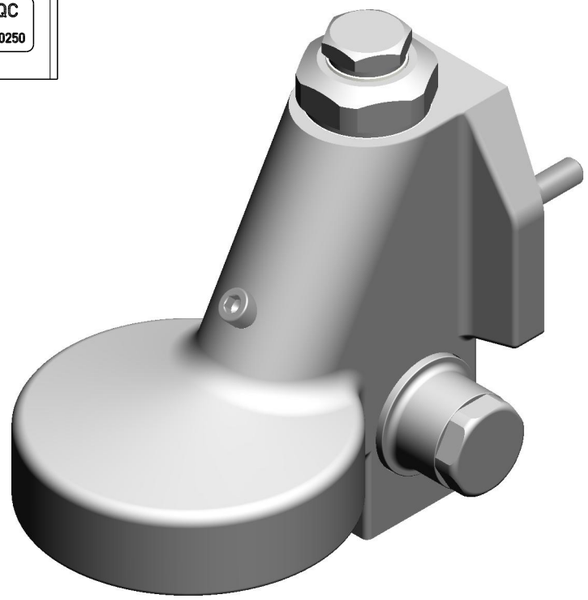

	DISEGNO DI PROPRIETA' RISERVATA A TUTTI GLI EFFETTI DI LEGGE	GRUPPO EROGAZIONE AUTOMATICO TIPO FAEMA CON ATTACCO ELETTROVALVOLA COMPLETO - CON GUARNIZIONE SCANALATA - DOCCETTA E KIT SCARICO ELETTROVALVOLA - CROMATO
	COD. 133001	BREWING UNIT COMPLETE BASE FOR SOLENOID VALVE ON THE BOTTOM - SUITABLE FOR WEGA AND OTHERS - COMPLETE AND ASSEMBLED