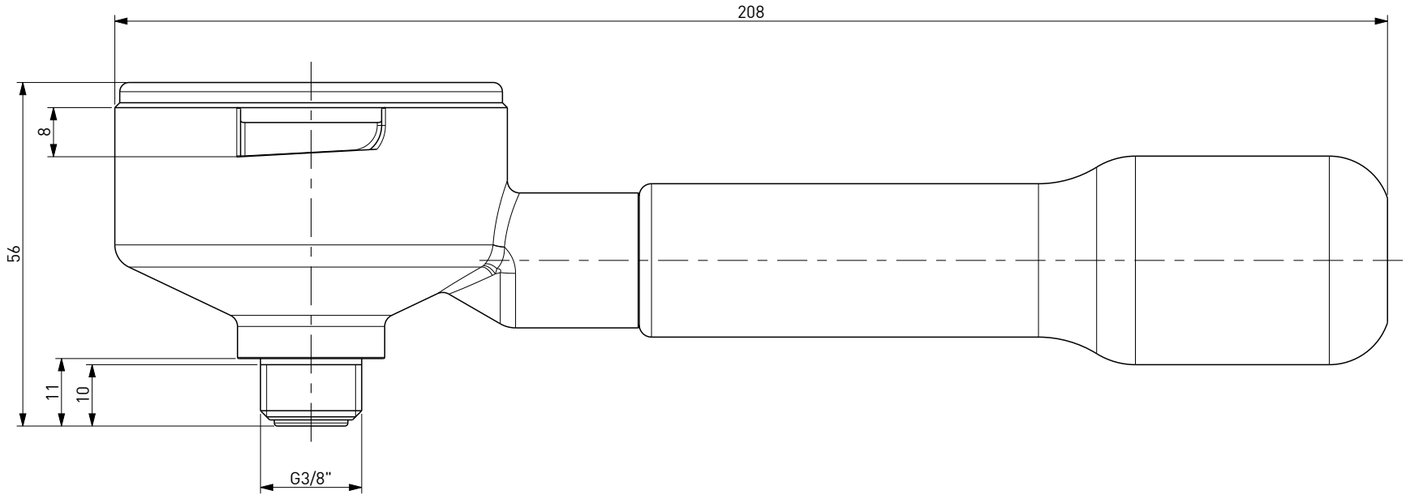

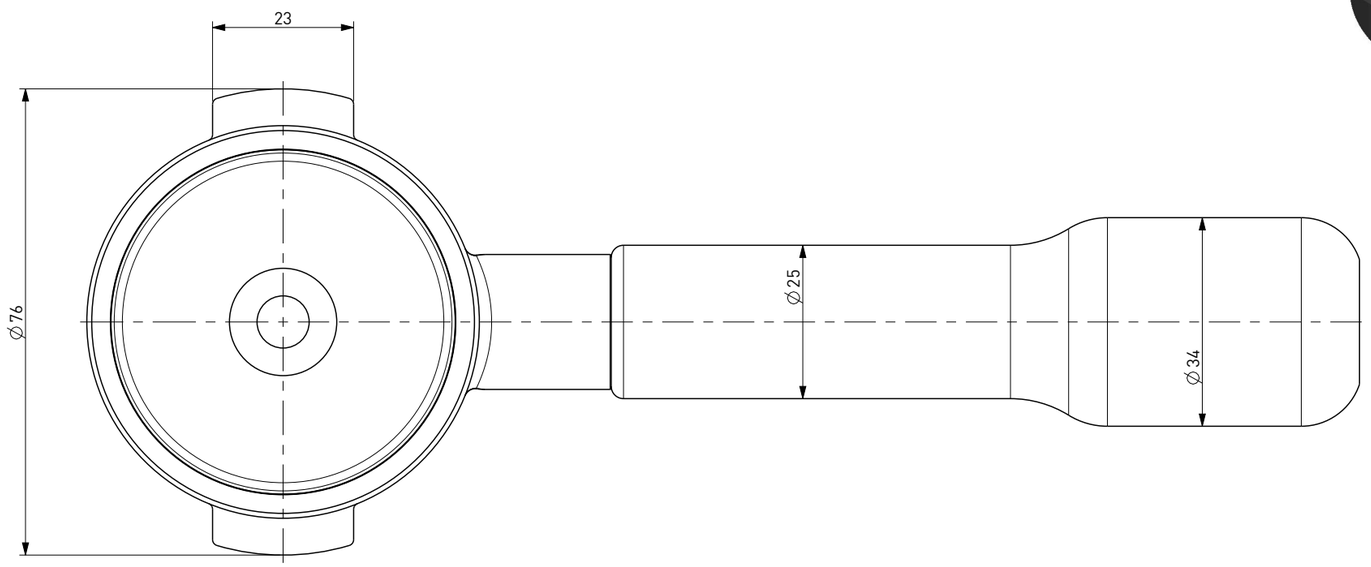

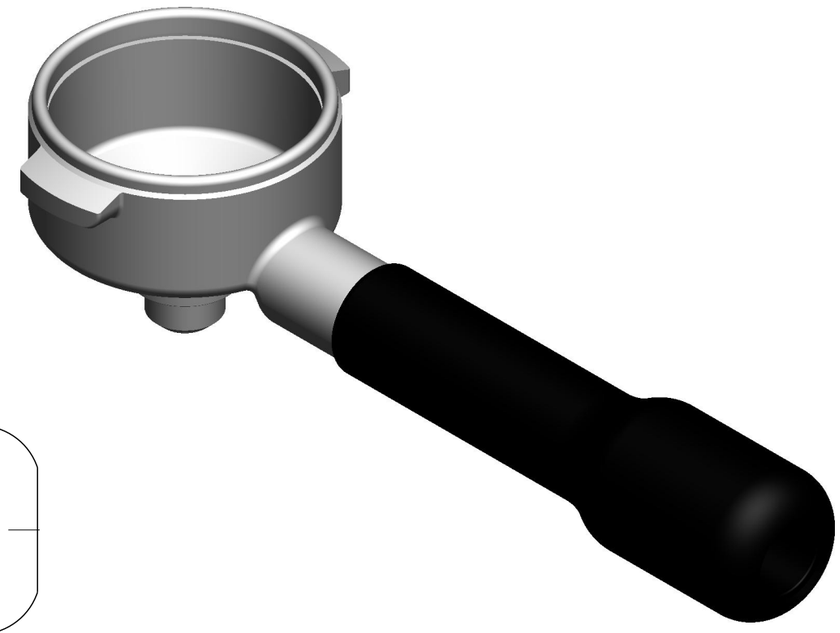

DISEGNO DI PROPRIETA' RISERVATA
A TUTTI GLI EFFETTI DI LEGGE

COD. 132133

PORTAFILTRO LA SPAZIALE SOLO CORPO E MANOPOLA

LA SPAZIALE FILTER HOLDER ONLY BODY AND HANDLE