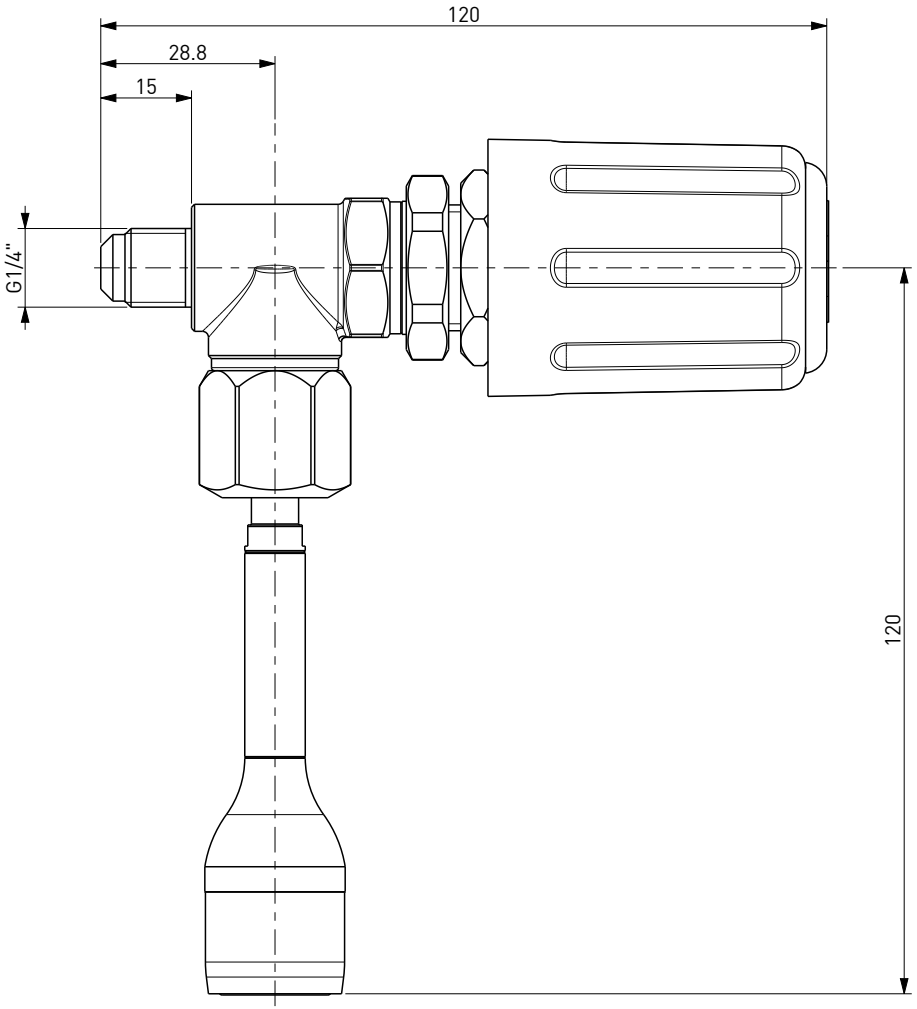

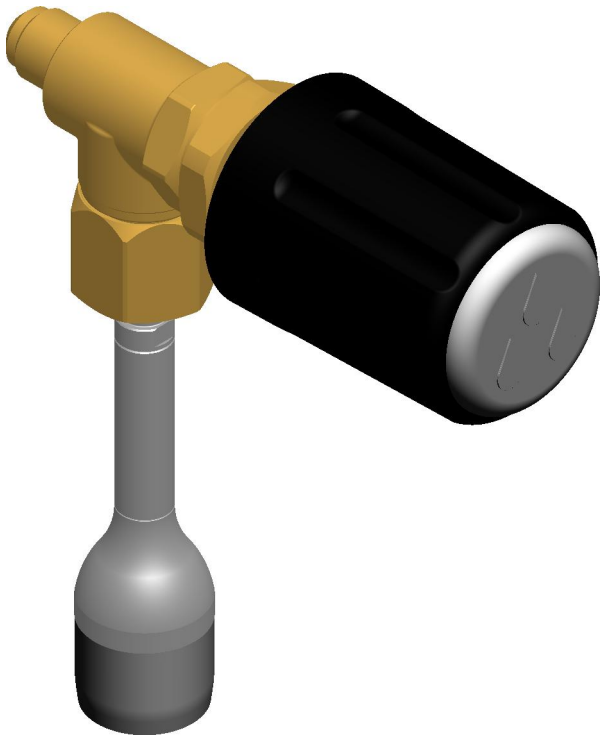

DISEGNO DI PROPRIETA' RISERVATA
A TUTTI GLI EFFETTI DI LEGGE

COD. 130039

RUBINETTO COMPLETO CON LANCIA ACQUA - ADATTABILE BFC

WATER TAP COMPLETE WITH PIPE - SUITABLE BFC