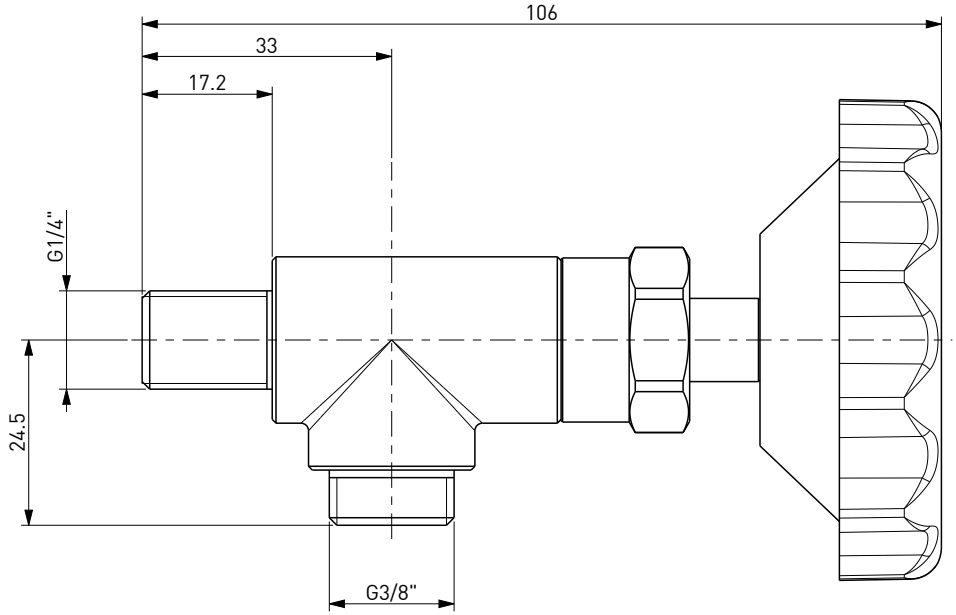


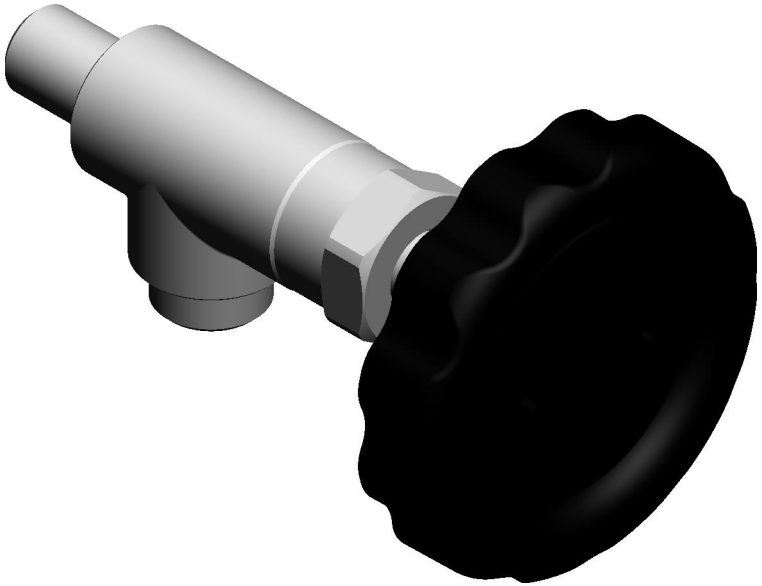

DISEGNO DI PROPRIETA' RISERVATA
A TUTTI GLI EFFETTI DI LEGGE

COD. 130027

RUBINETTO MEDIO ACQUA VAPORE COMPLETO CON VOLANTINO MARGHERITA

MEDIUM SIZE STEAM/WATER TAP COMPLETE