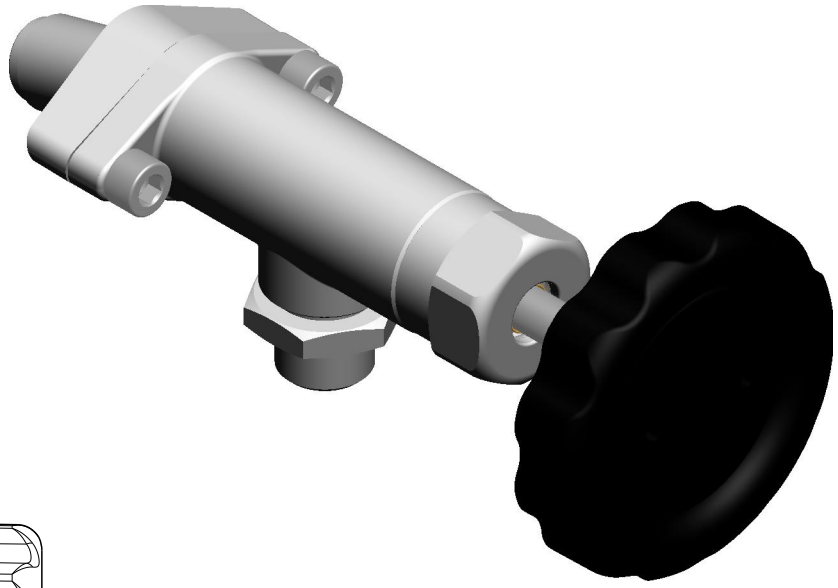

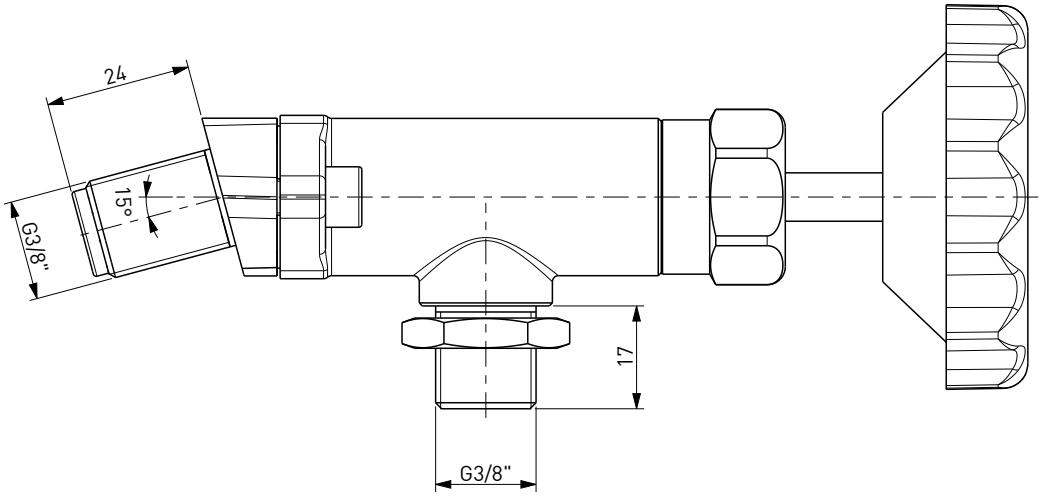

DISEGNO DI PROPRIETA' RISERVATA
A TUTTI GLI EFFETTI DI LEGGE

COD. 130019

RUBINETTO REPLICA 90 ° ACQUA VAPORE CON FLANGIA E VOLANTINO MARGHERITA

REPLICA STEAM/WATER TAP 90 ° WITH FLANGE AND DAISY STYLE HANDLE