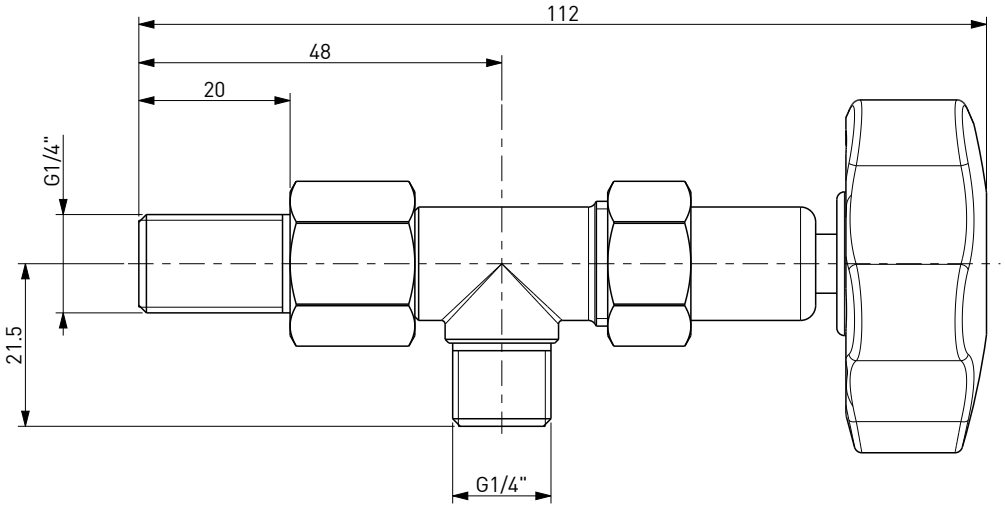

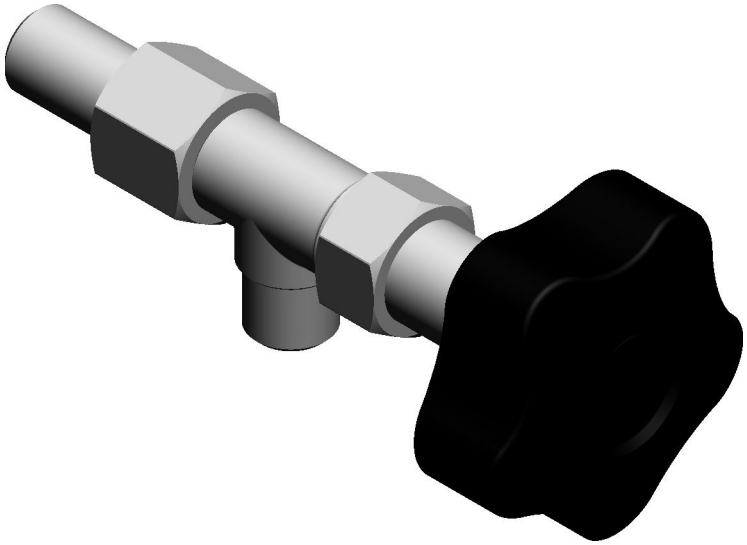

DISEGNO DI PROPRIETA' RISERVATA
A TUTTI GLI EFFETTI DI LEGGE

COD. 130018

RUBINETTO PICCOLO GIOTTO ACQUA VAPORE CON VOLANTINO A STELLA

WATER/STEAM GIOTTO MINITAP WITH STAR HANDWHEEL