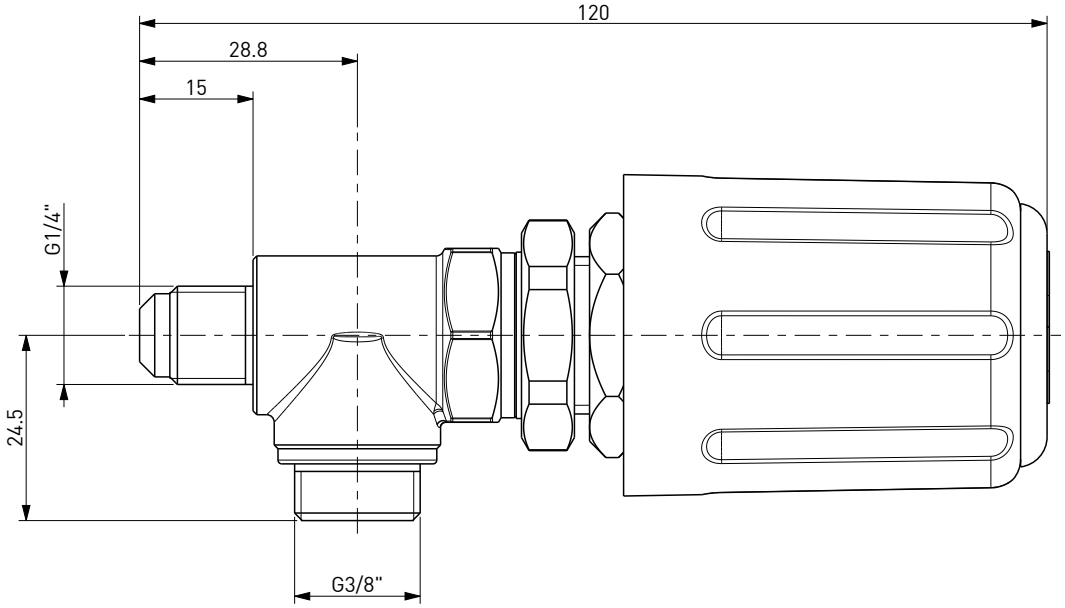

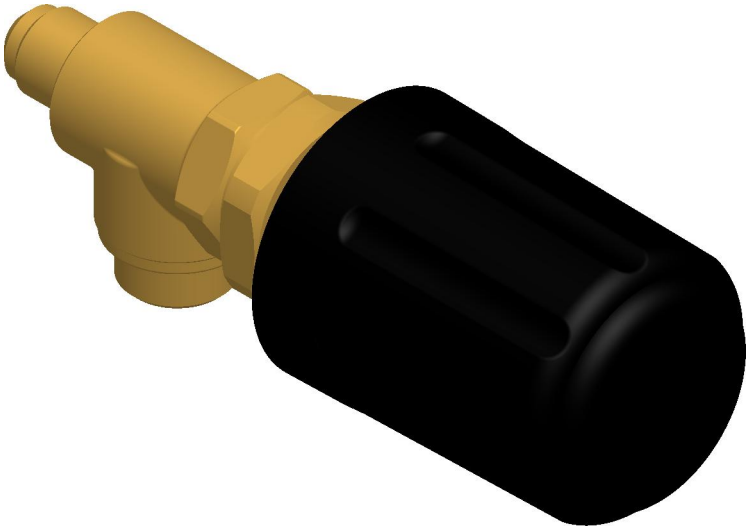

DISEGNO DI PROPRIETA' RISERVATA
A TUTTI GLI EFFETTI DI LEGGE

COD. 130014

RUBINETTO TIPO F COMPLETO - MANOPOLA CILINDRICA ACQUA - PLACCHETTA NERA

FAEMA STYLE COMPLETE TAP WITH CYLINDRICAL HANDLE WATER - BLACK PLATE