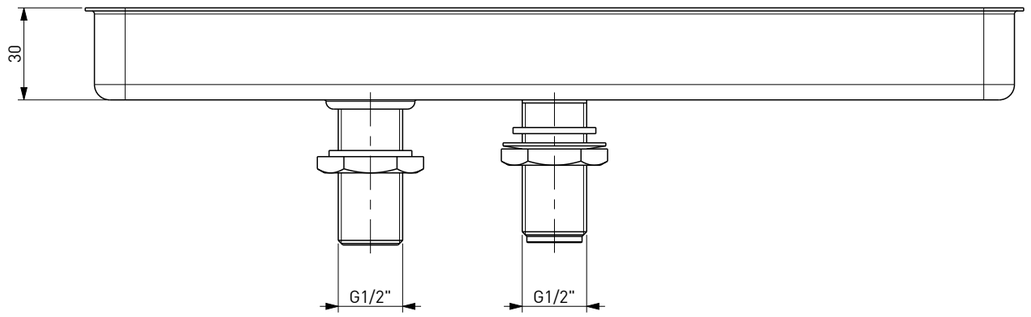


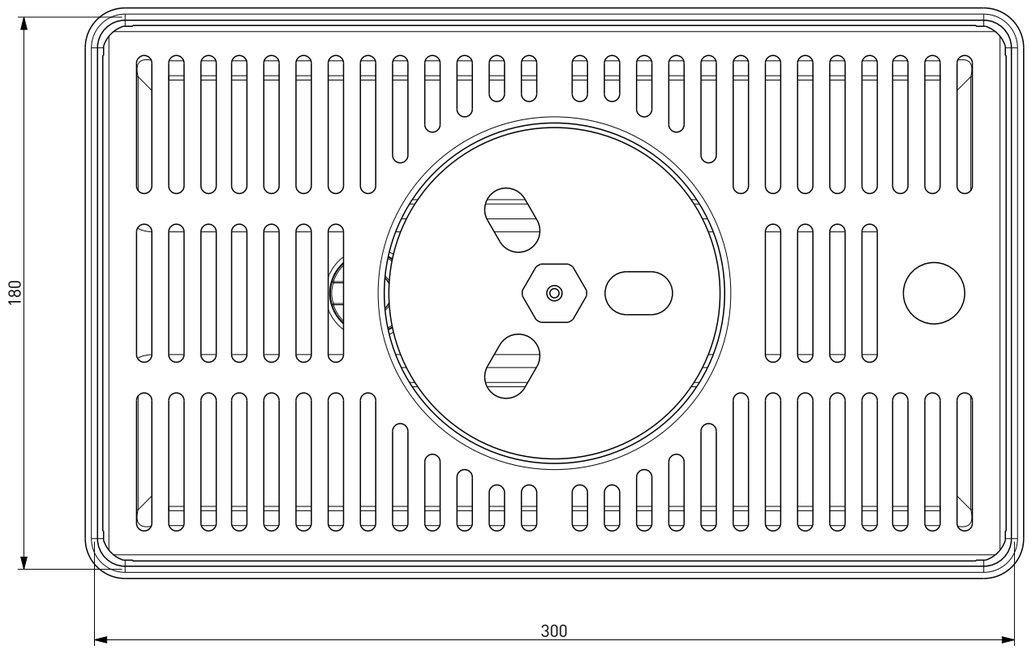


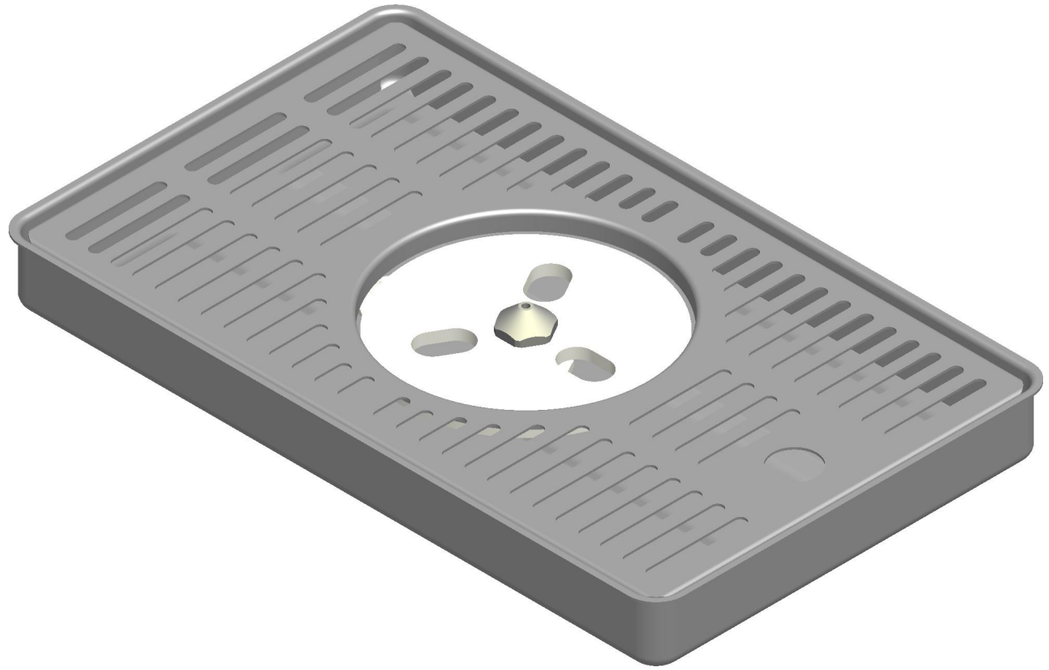

DISEGNO DI PROPRIETA' RISERVATA
A TUTTI GLI EFFETTI DI LEGGE

COD. 126210

RACCOGLI GOCCE INOX - 300 X 180 X 30 - CON RINFRESCANTE CENTRALE E SCARICO G1/2

STAINLESS STEEL DRIP TRAY - 300 X 180 X 30 - WITH CENTRAL GLASS REFRESHER AND DISCHARGE G1/2