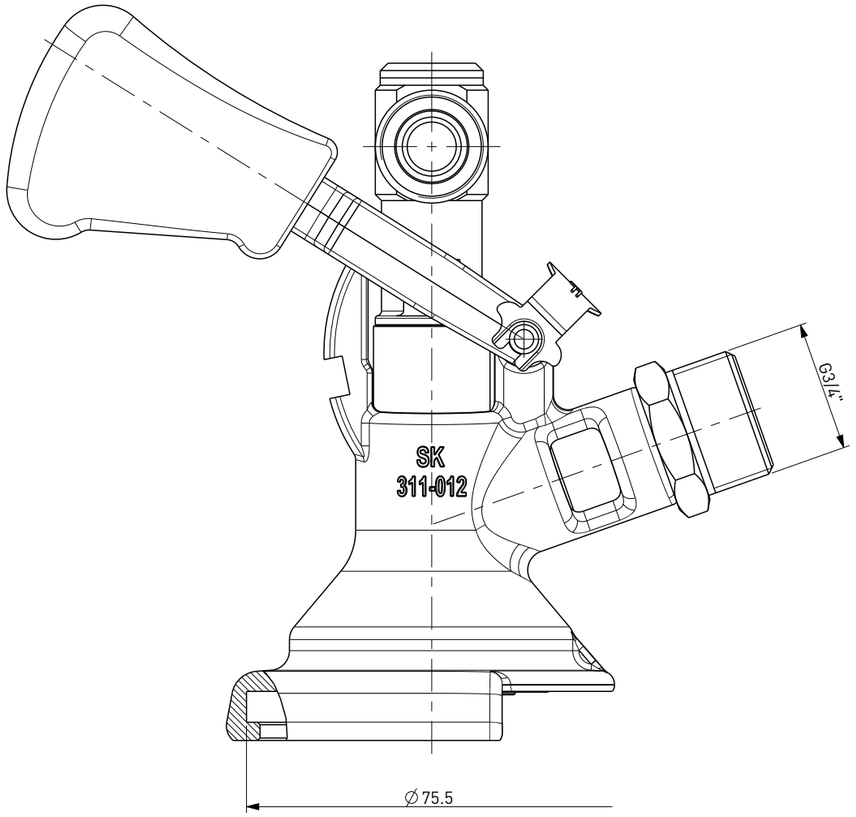

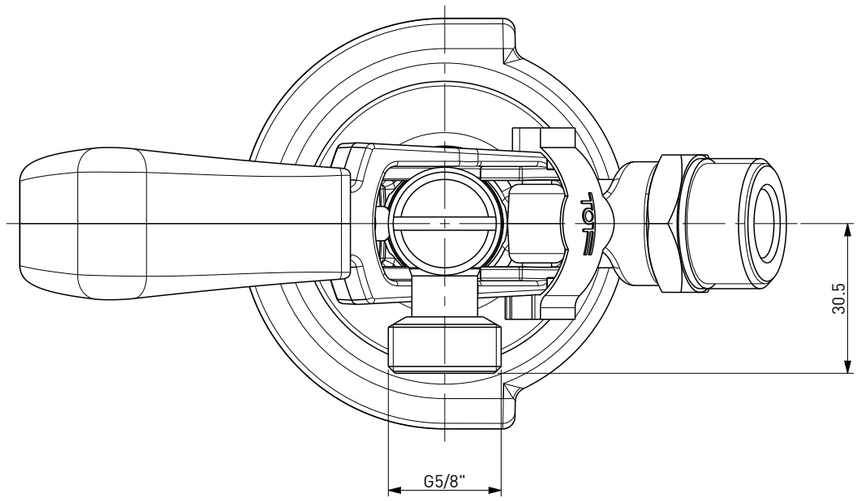

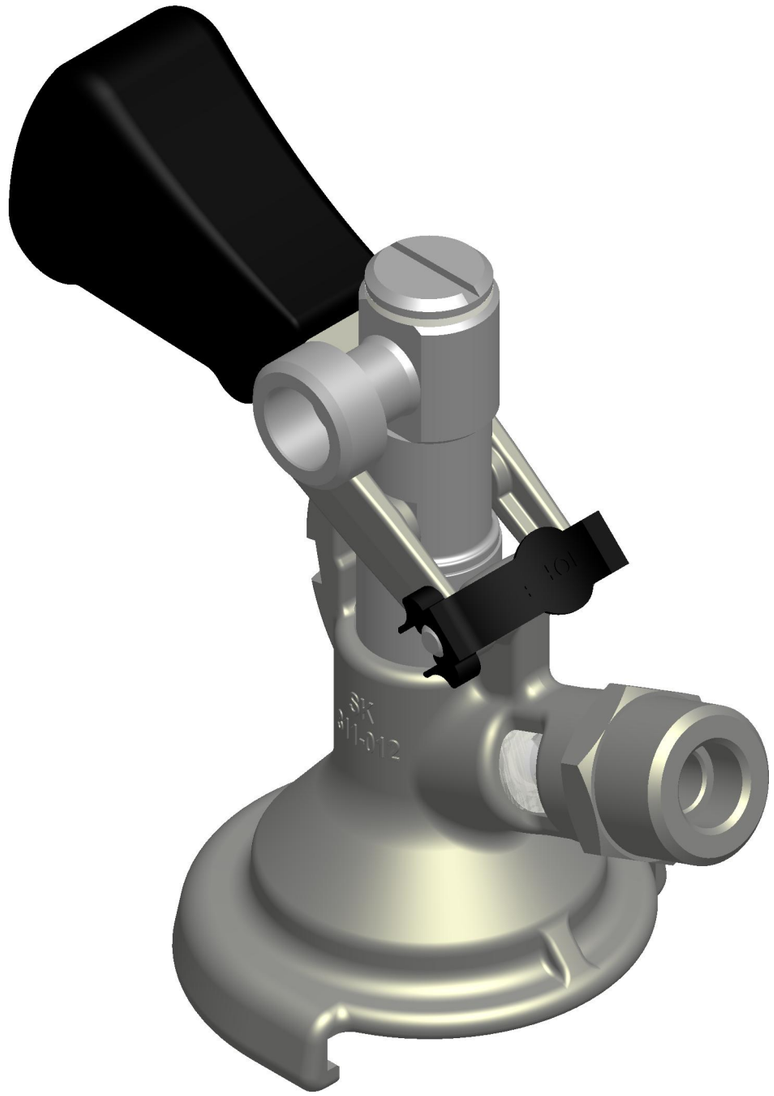

	DISEGNO DI PROPRIETA' RISERVATA A TUTTI GLI EFFETTI DI LEGGE	APRIFUSTO TIPO A - GAS G3/4 - BEVANDA G5/8 90° - DOPPIA VALVOLA DI NON RITORNO
	COD. 123190	DISPENSE HEAD TYPE A - GAS G3/4 - BEVERAGE G5/8 90° - DOUBLE NON RETURN VALVE