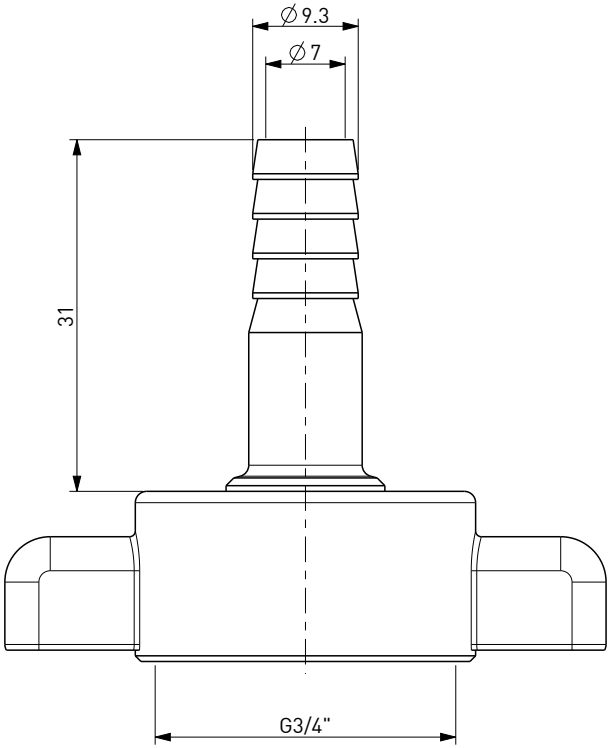

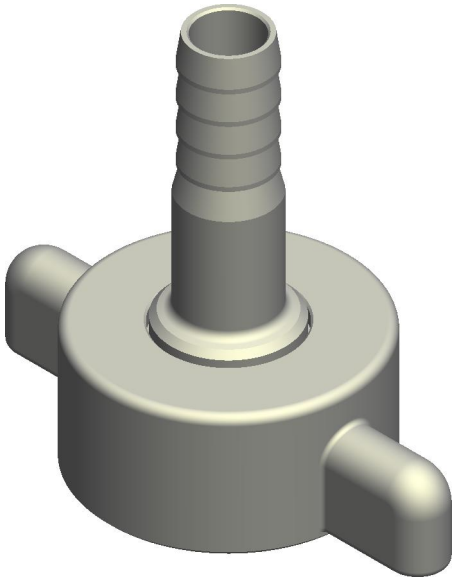

DISEGNO DI PROPRIETA' RISERVATA
A TUTTI GLI EFFETTI DI LEGGE

COD. 123127

KIT RACCORDO GAS Ø9.3 FORO Ø7 - G3/4

GAS NIPPLE KIT Ø9.3 HOLE Ø7 - G3/4