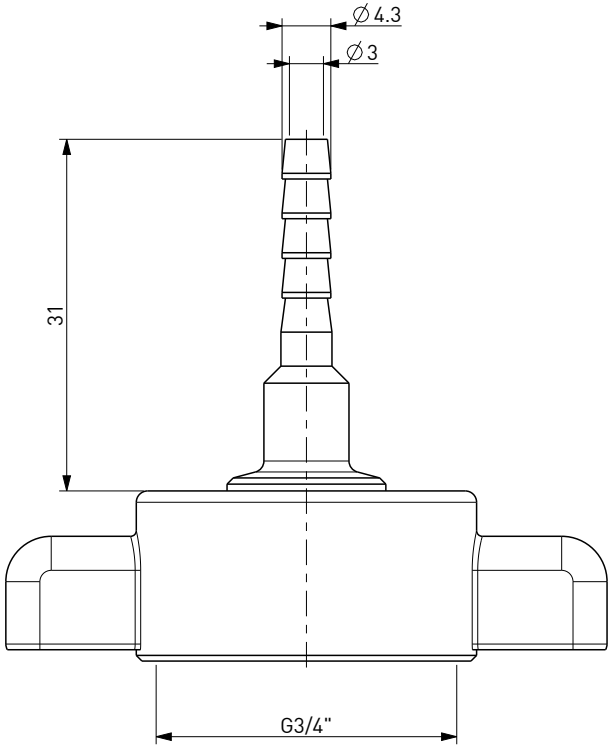

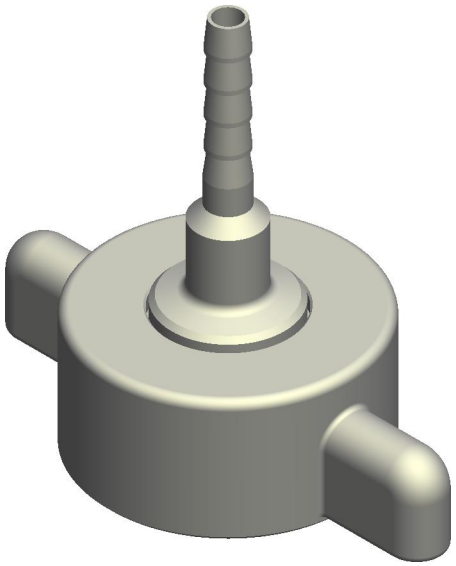

DISEGNO DI PROPRIETA' RISERVATA
A TUTTI GLI EFFETTI DI LEGGE

COD. 123125

KIT RACCORDO GAS Ø4.3 FORO Ø3 - G3/4

GAS NIPPLE KIT Ø4.3 HOLE Ø3 - G3/4