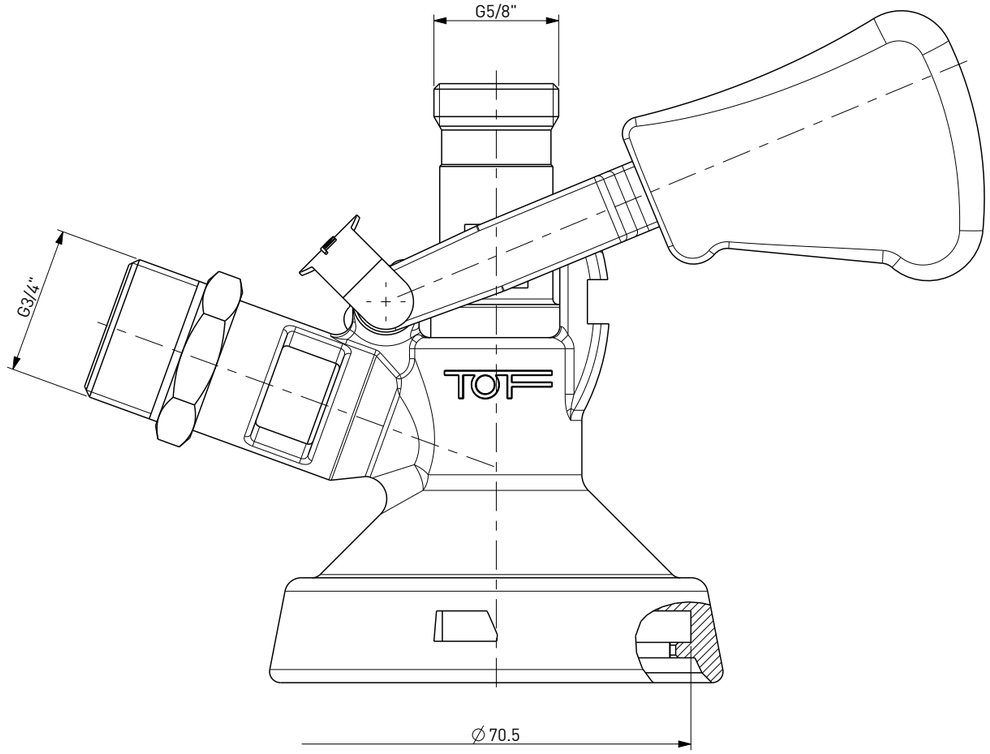

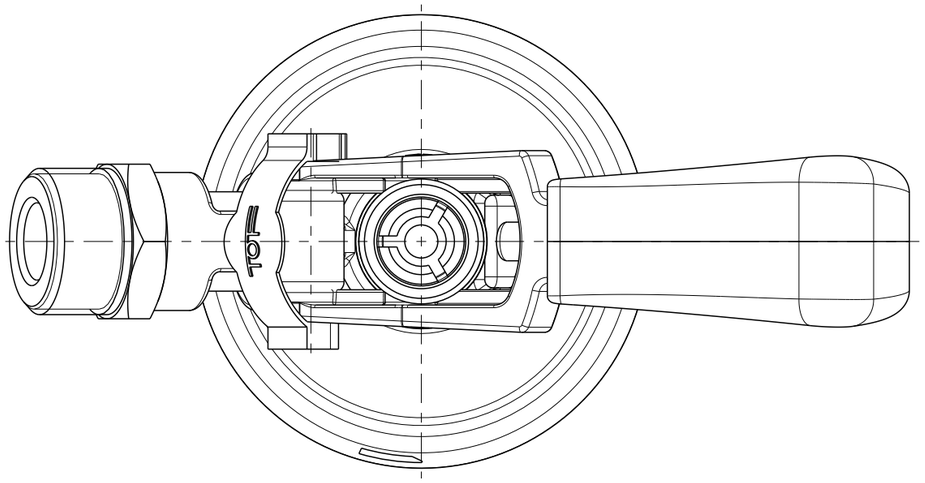

	DISEGNO DI PROPRIETA' RISERVATA A TUTTI GLI EFFETTI DI LEGGE	APRIFUSTO TIPO G - GAS G3/4 - BEVANDA G5/8 - DOPPIA VALVOLA DI NON RITORNO
	COD. 123086	DISPENSE HEAD TYPE G - GAS G3/4 - BEVERAGE G5/8 - DOUBLE NON RETURN VALVE