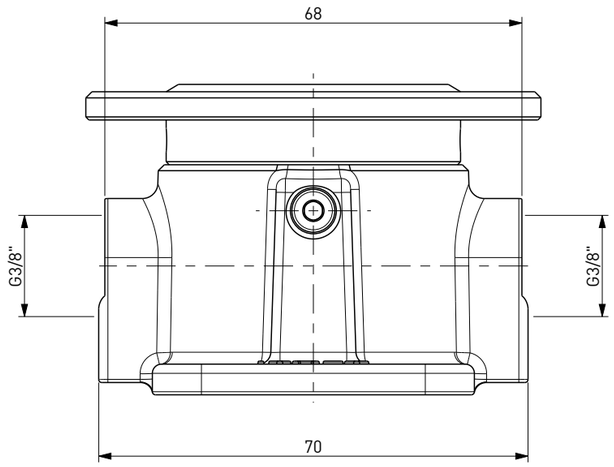

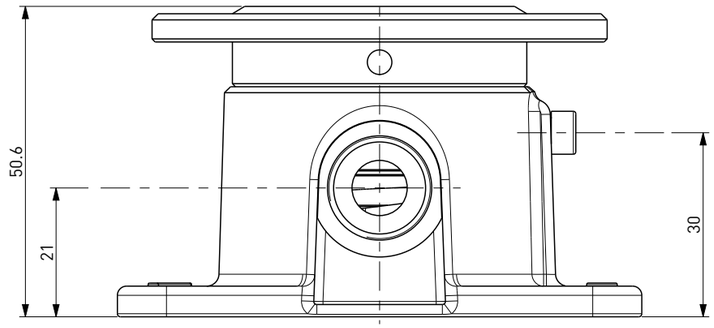

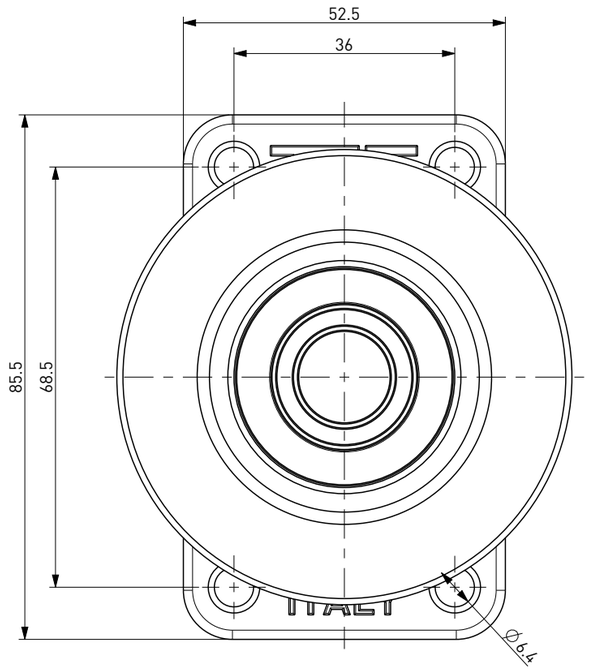

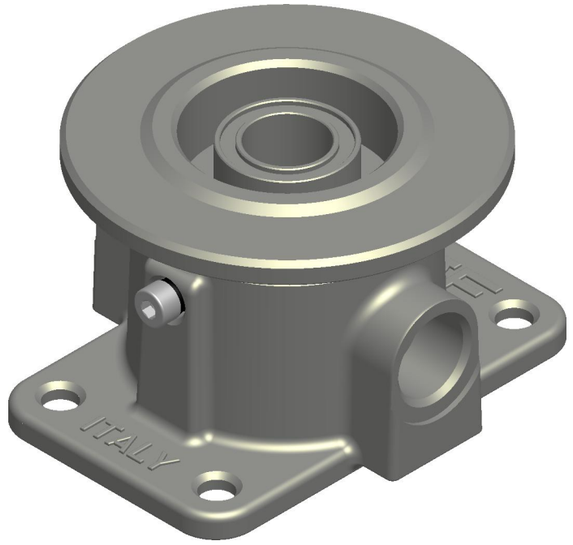

	DISEGNO DI PROPRIETA' RISERVATA A TUTTI GLI EFFETTI DI LEGGE	TESTA DI LAVAGGIO TIPO M
	COD. 123082	CLEANING ADAPTORS M SYSTEM