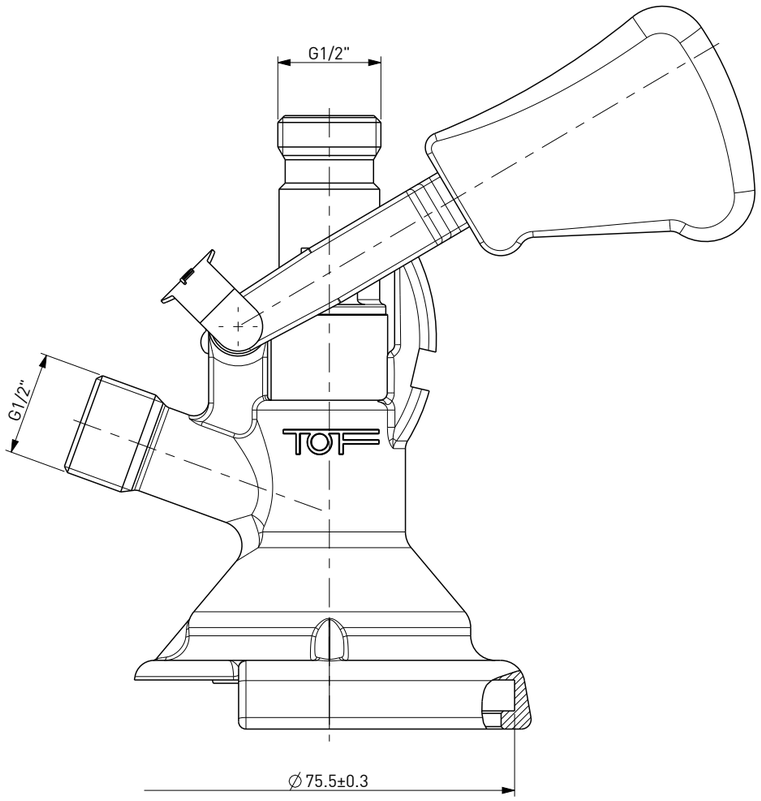


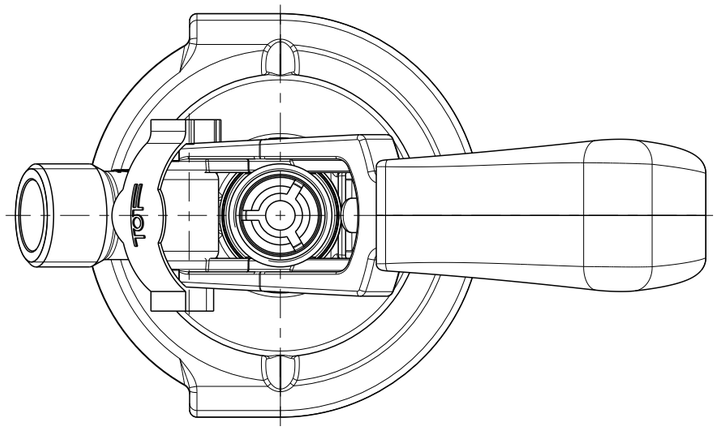


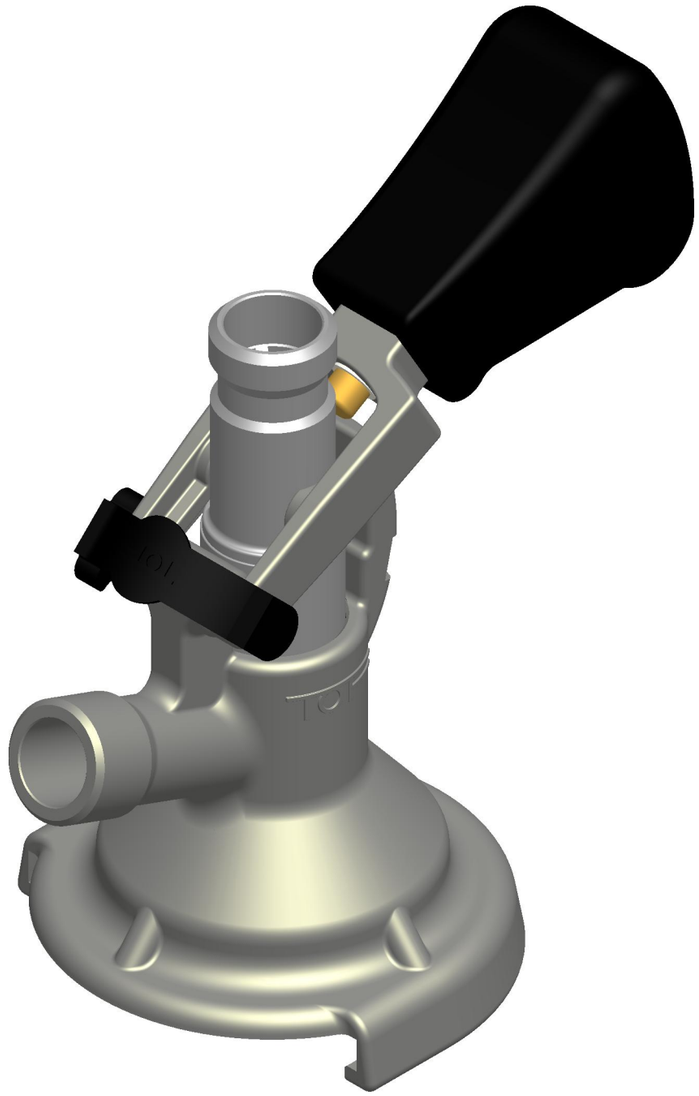

DISEGNO DI PROPRIETA' RISERVATA
A TUTTI GLI EFFETTI DI LEGGE

COD. 123081

APRIFUSTO TIPO M - GAS G1/2 - BEVANDA G1/2

DISPENSE HEAD TYPE M - GAS G1/2 - BEVERAGE G1/2