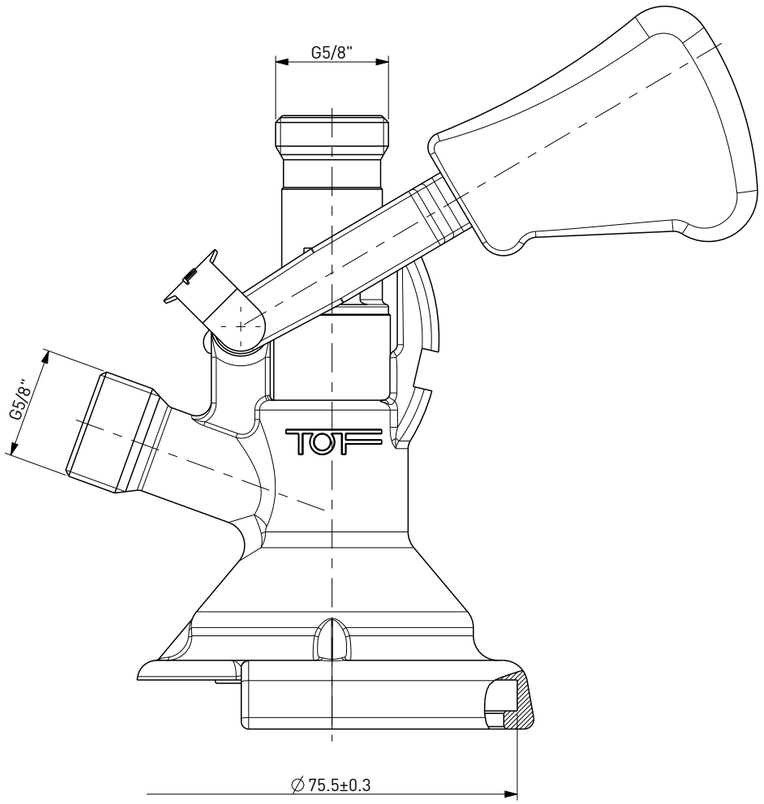

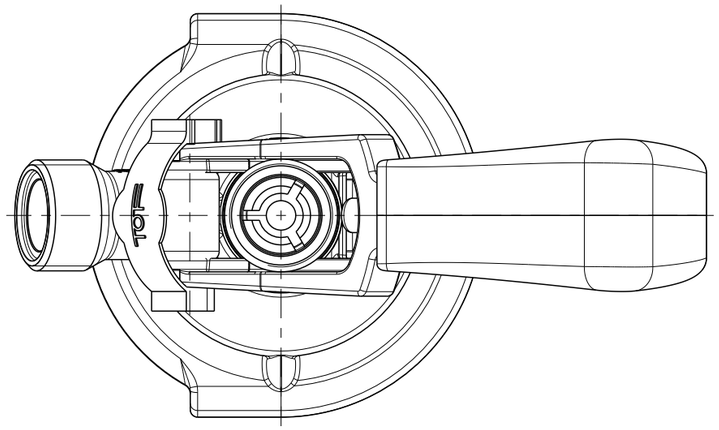

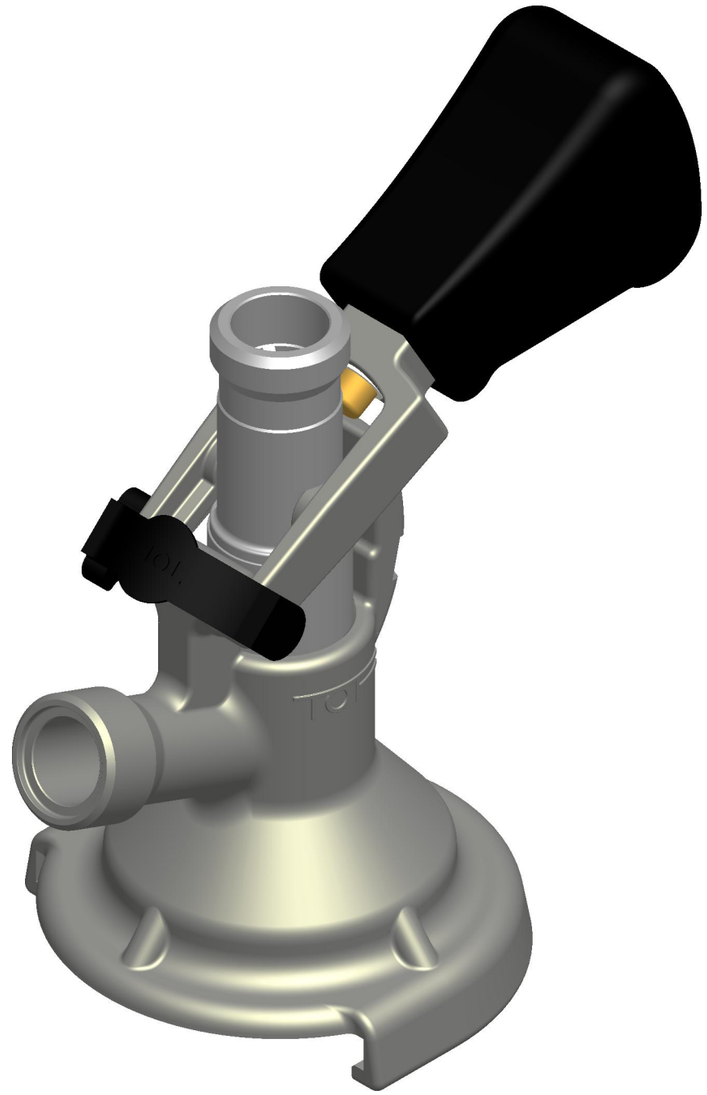

DISEGNO DI PROPRIETA' RISERVATA
A TUTTI GLI EFFETTI DI LEGGE

COD. 123079

APRIFUSTO TIPO M - GAS G5/8 - BEVANDA G5/8

DISPENSE HEAD TYPE M - GAS G5/8 - BEVERAGE G5/8