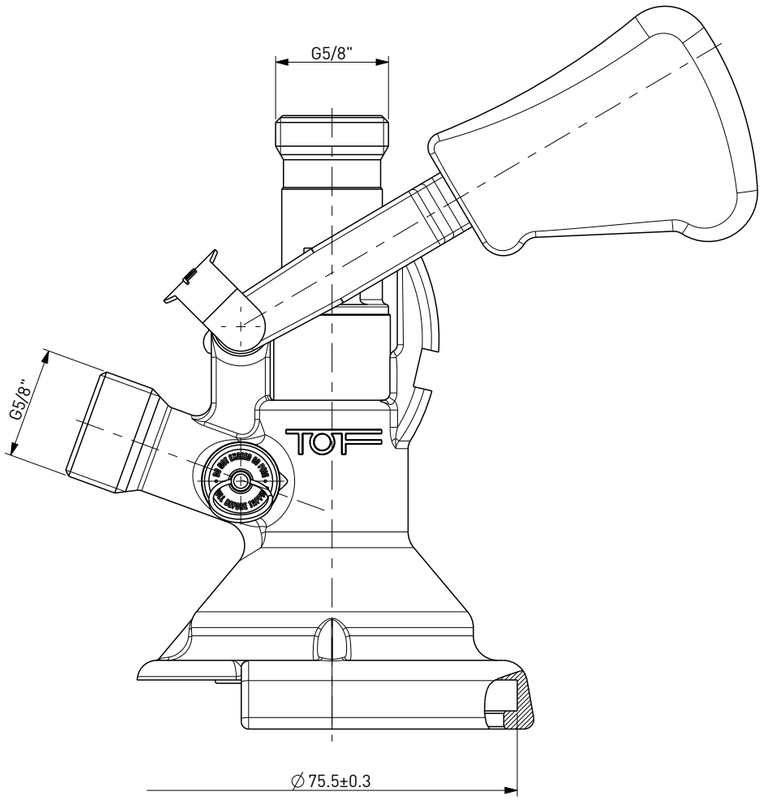

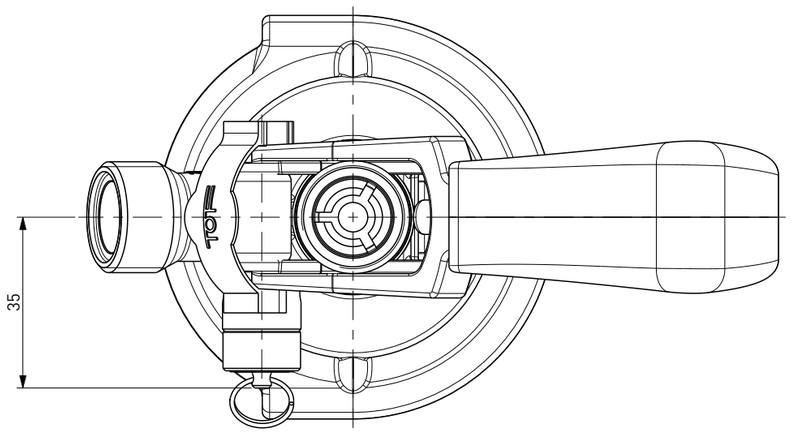

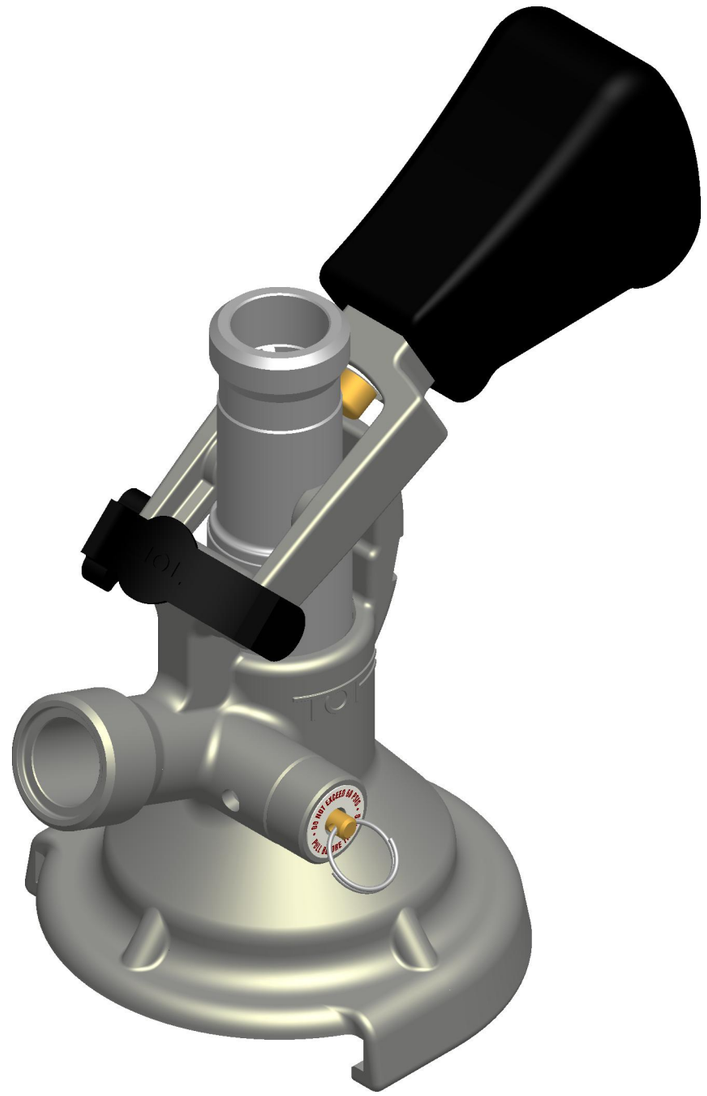

DISEGNO DI PROPRIETA' RISERVATA
A TUTTI GLI EFFETTI DI LEGGE

COD. 123075

APRIFUSTO TIPO A - GAS G5/8 - BEVANDA G5/8 - CON VALVOLA DI SICUREZZA

DISPENSE HEAD TYPE A WITH SAFETY VALVE - GAS G5/8 - BEVERAGE G5/8