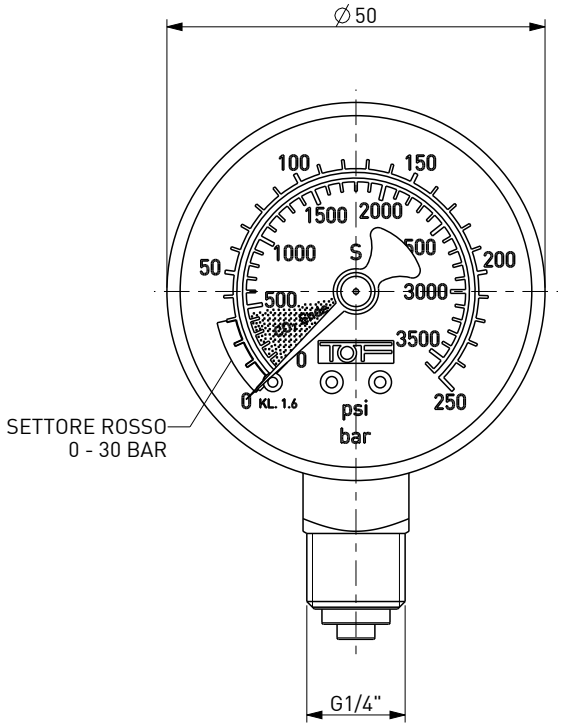

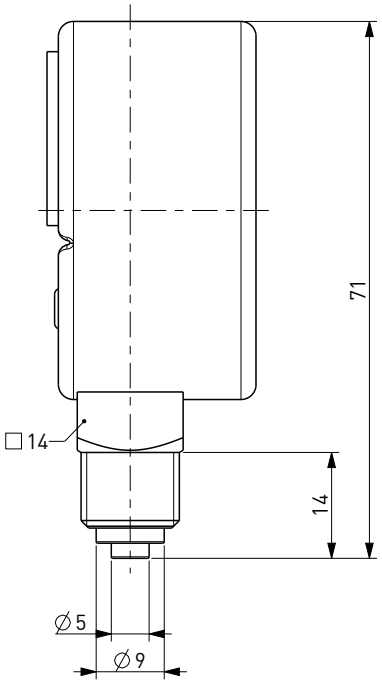

DISEGNO DI PROPRIETA' RISERVATA
A TUTTI GLI EFFETTI DI LEGGE

COD. 122140

- MANOMETRO Ø50 - SCALA BAR E PSI - FONDO SCALA 250 BAR

- HIGH PRESSURE GAUGE Ø50 - SCALE BAR/PSI - MAXIMUM RANGE 250 BAR