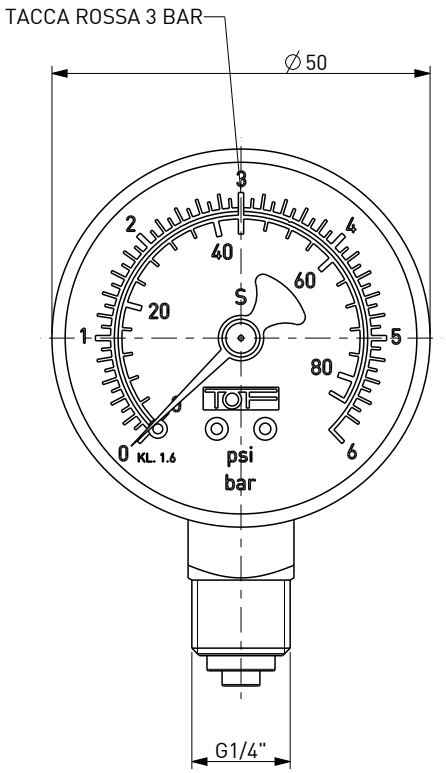

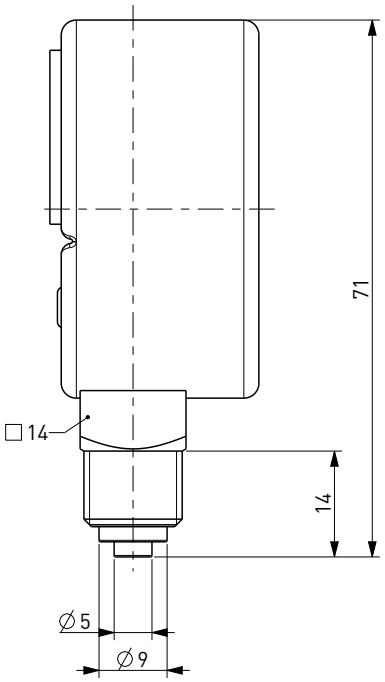

DISEGNO DI PROPRIETA' RISERVATA
A TUTTI GLI EFFETTI DI LEGGE

COD. 122137

- MANOMETRO Ø50 - SCALA BAR E PSI - F.S. 6 BAR - TACCA 3 BAR

- LOW PRESSURE GAUGE Ø50 - SCALE BAR/PSI - 0-6 BAR - 3 BAR RED SIGN