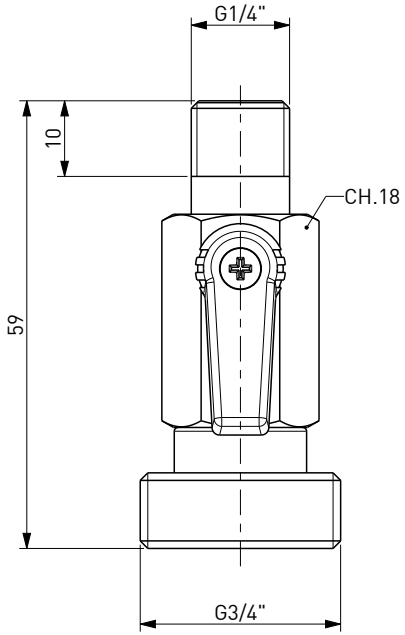

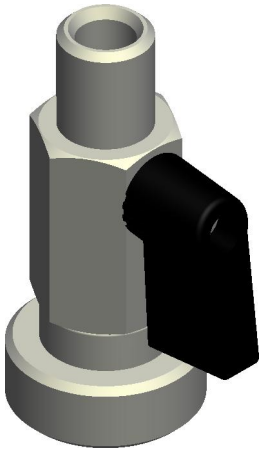

DISEGNO DI PROPRIETA' RISERVATA
A TUTTI GLI EFFETTI DI LEGGE

COD. 122115

- COLLETTORE A 1 VIA CON VALVOLA A SFERA - G3/4

- MANIFOLD 1 OUTLET WITH SHUT-OFF BALL VALVE - G3/4