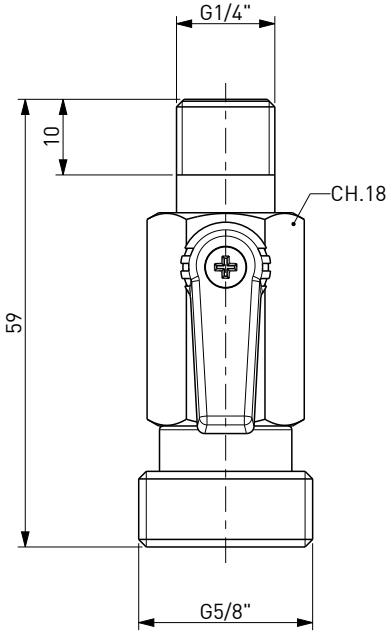


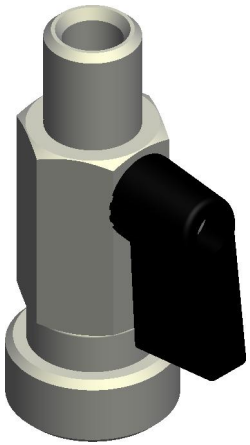

DISEGNO DI PROPRIETA' RISERVATA
A TUTTI GLI EFFETTI DI LEGGE

COD. 122114

- COLLETTORE A 1 VIA CON VALVOLA A SFERA - G5/8

- MANIFOLD 1 OUTLET WITH SHUT-OFF BALL VALVE - G5/8