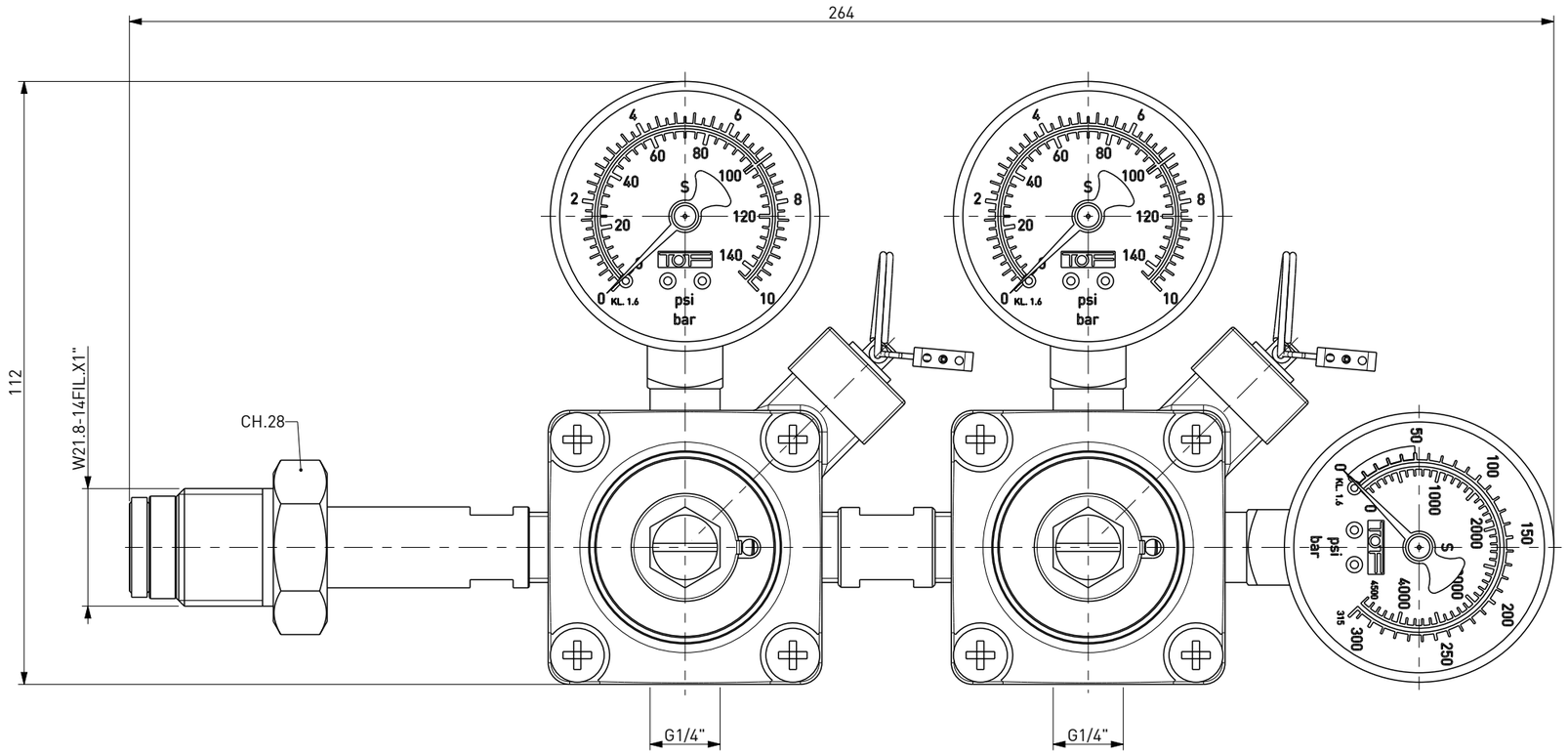

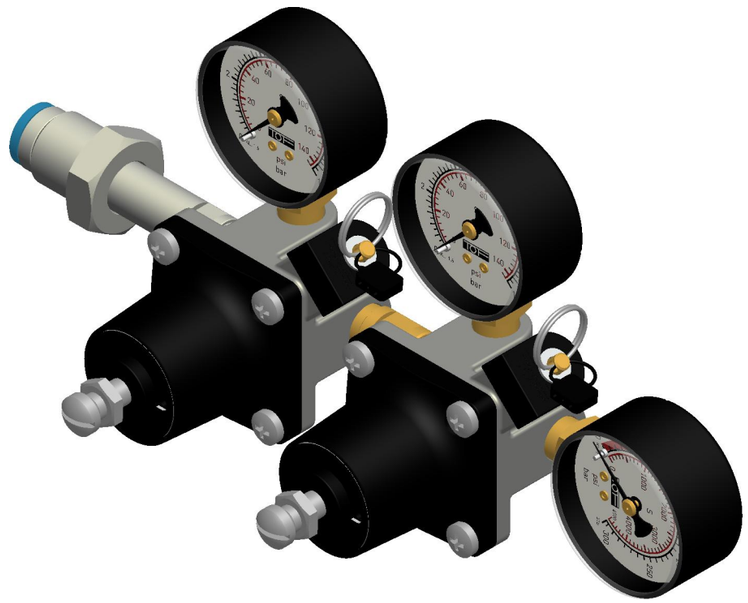

CIS	DISEGNO DI PROPRIETA' RISERVATA A TUTTI GLI EFFETTI DI LEGGE	RIDUTTORE N2 - 2 UTENZE USCITA LIBERA G1/4 - 4 BAR - ATTACCO BOMBOLA W21.8 CH.28 ITALIA
	COD. 122052	N2 PRESSURE REGULATOR - 2 OUTLETS G1/4 - 4 BAR - BOTTLE CONNECTION W21.8 CH.28 ITALIA