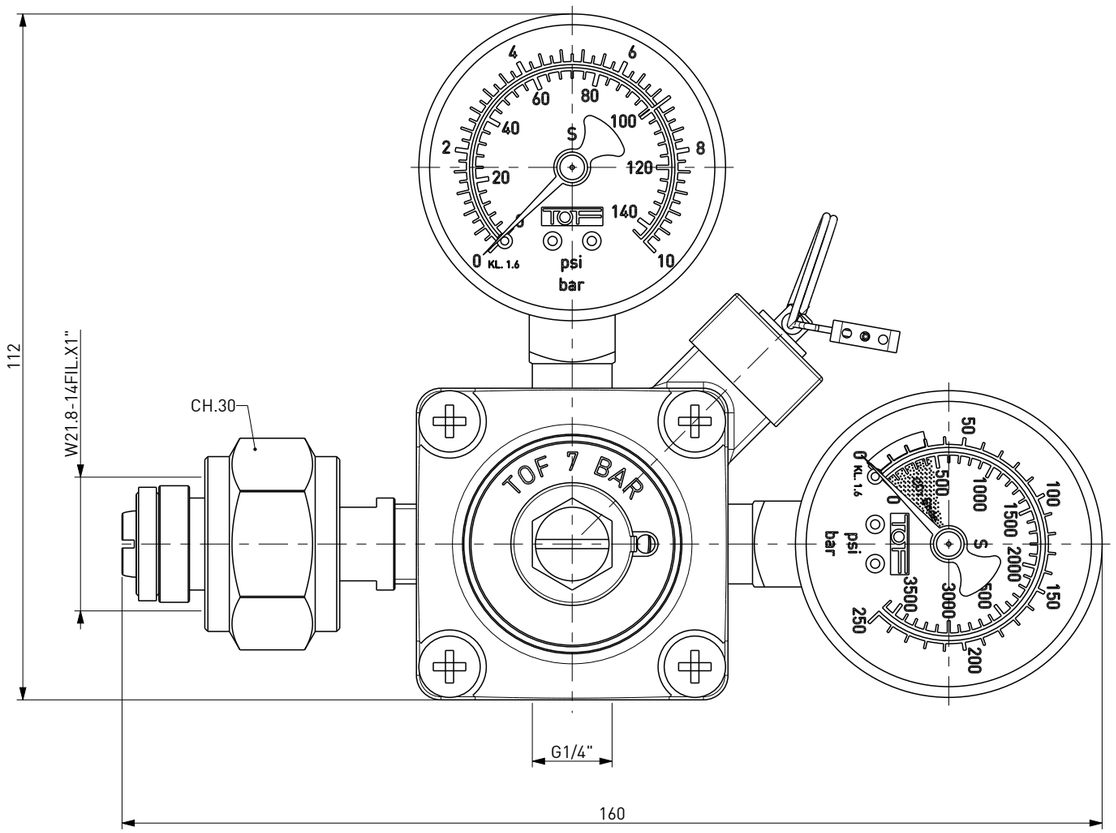

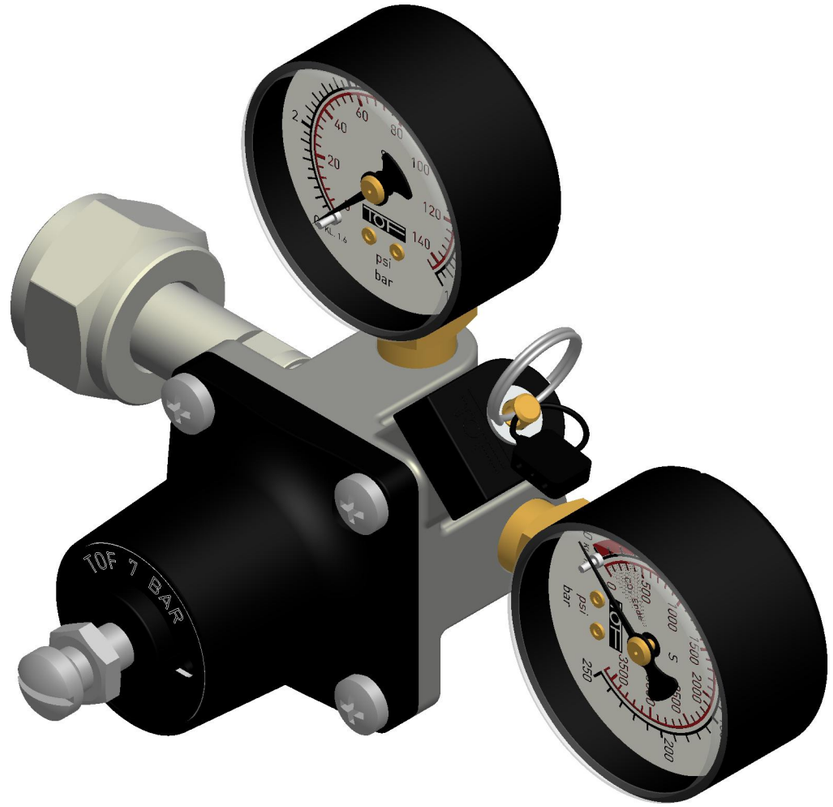

DISEGNO DI PROPRIETA' RISERVATA
A TUTTI GLI EFFETTI DI LEGGE

COD. 122038

RIDUTTORE CO2 - 1 UTENZA USCITA LIBERA G1/4 - 7 BAR - ATTACCO BOMBOLA W21.8 CH.30

CO2 PRESSURE REGULATOR - 1 OUTLET G1/4 - 7 BAR - BOTTLE CONNECTION W21.8 CH30