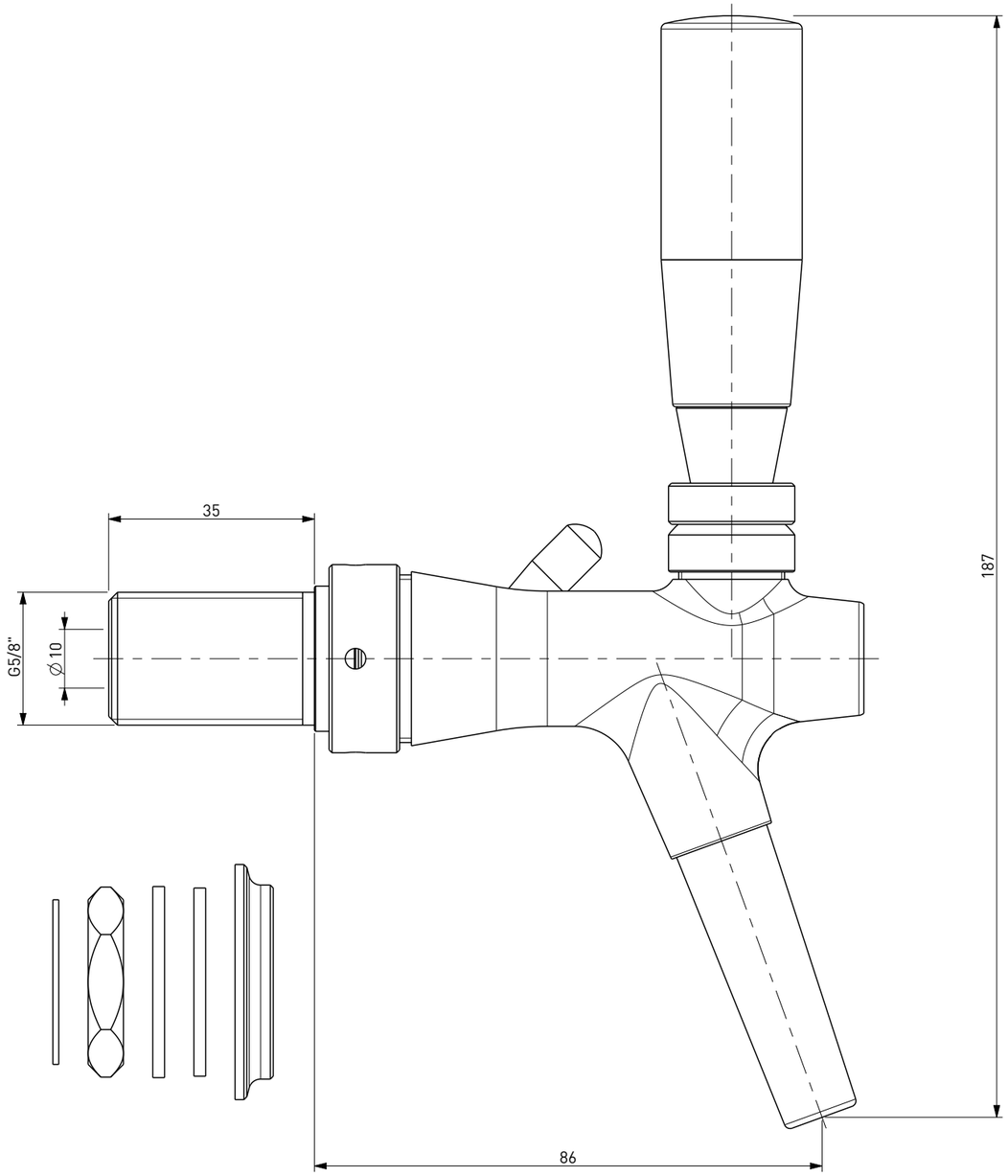

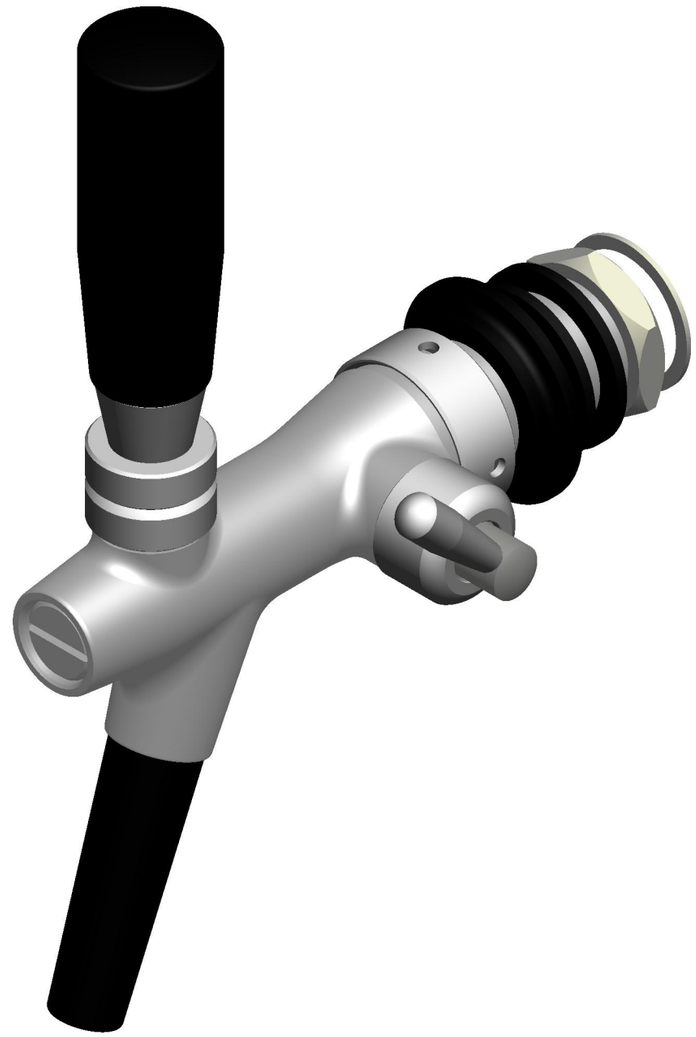

NOTES:

- PRODOTTO CERTIFICATO SK 311-004

- SK 311-004 CERTIFIED PRODUCT

	DISEGNO DI PROPRIETA' RISERVATA A TUTTI GLI EFFETTI DI LEGGE	RUBINETTO BIRRA INOX CON COMPENSATORE - CANOTTO G5/8 X 35 X 10 - BECCUCCIO PLASTICA L=50 - MANOPOLA CILINDRICA
	COD. 120071	STAINLESS STEEL BEER TAP WITH COMPENSATOR - SHANK G5/8 X 35 X 10 - DELRIN NOZZLE L=50 - CYLINDRICAL HANDLE