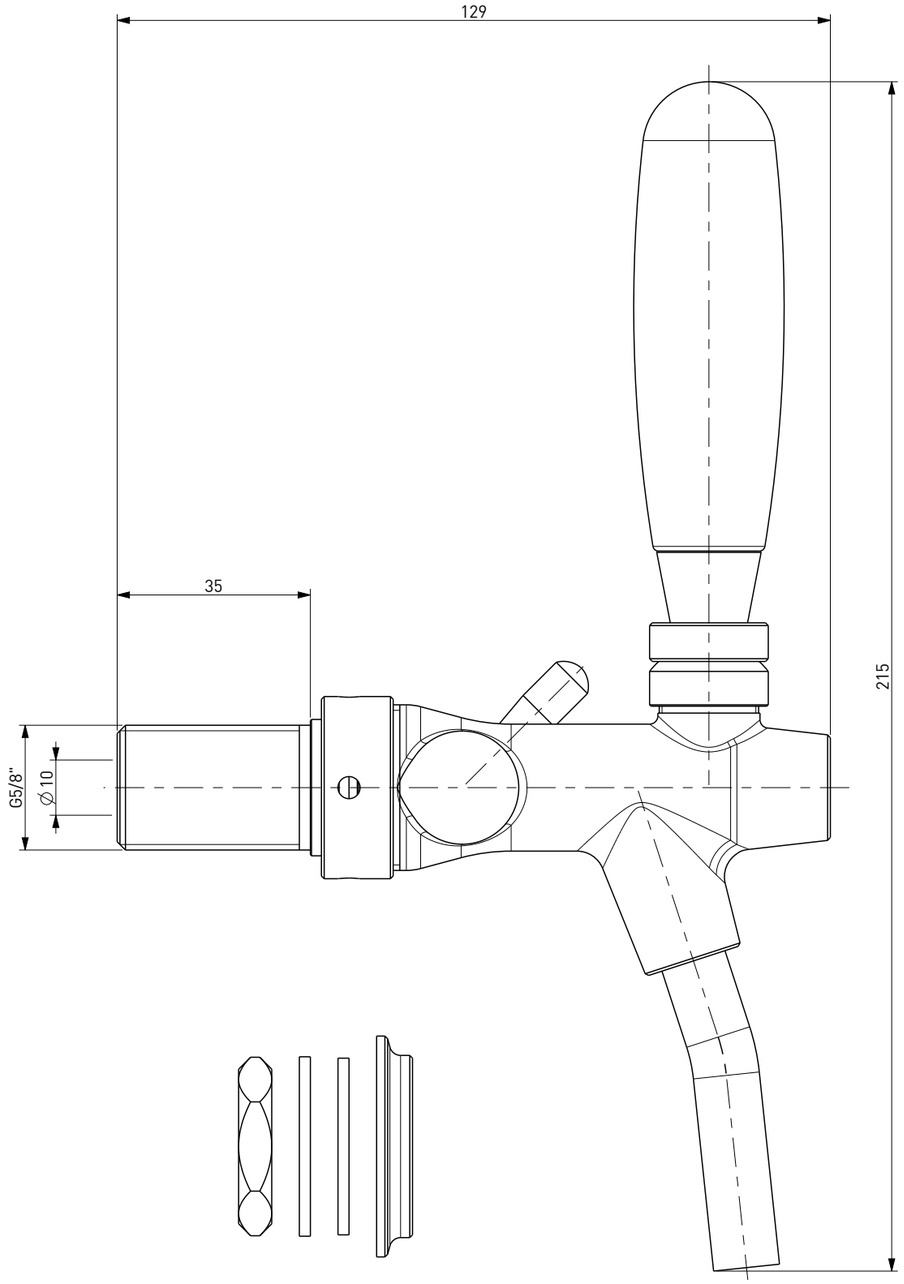

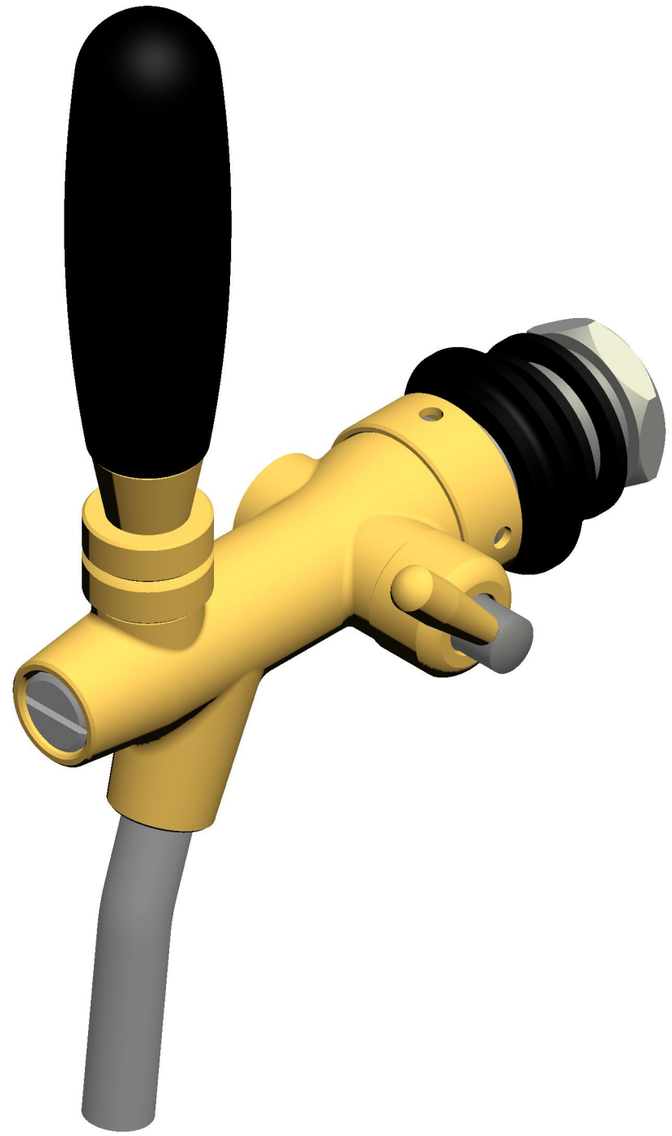

DISEGNO DI PROPRIETA' RISERVATA
A TUTTI GLI EFFETTI DI LEGGE

COD. 120044

RUBINETTO BIRRA CON COMPENSATORE - G5/8X35X10 - BECCUCCIO INOX - MANOPOLA H=85 - DORATO

BEER TAP - G5/8X35X10 - STAINLESS STEEL OUTLET NOZZLE - HANDLE H=85 - GOLD PLATED