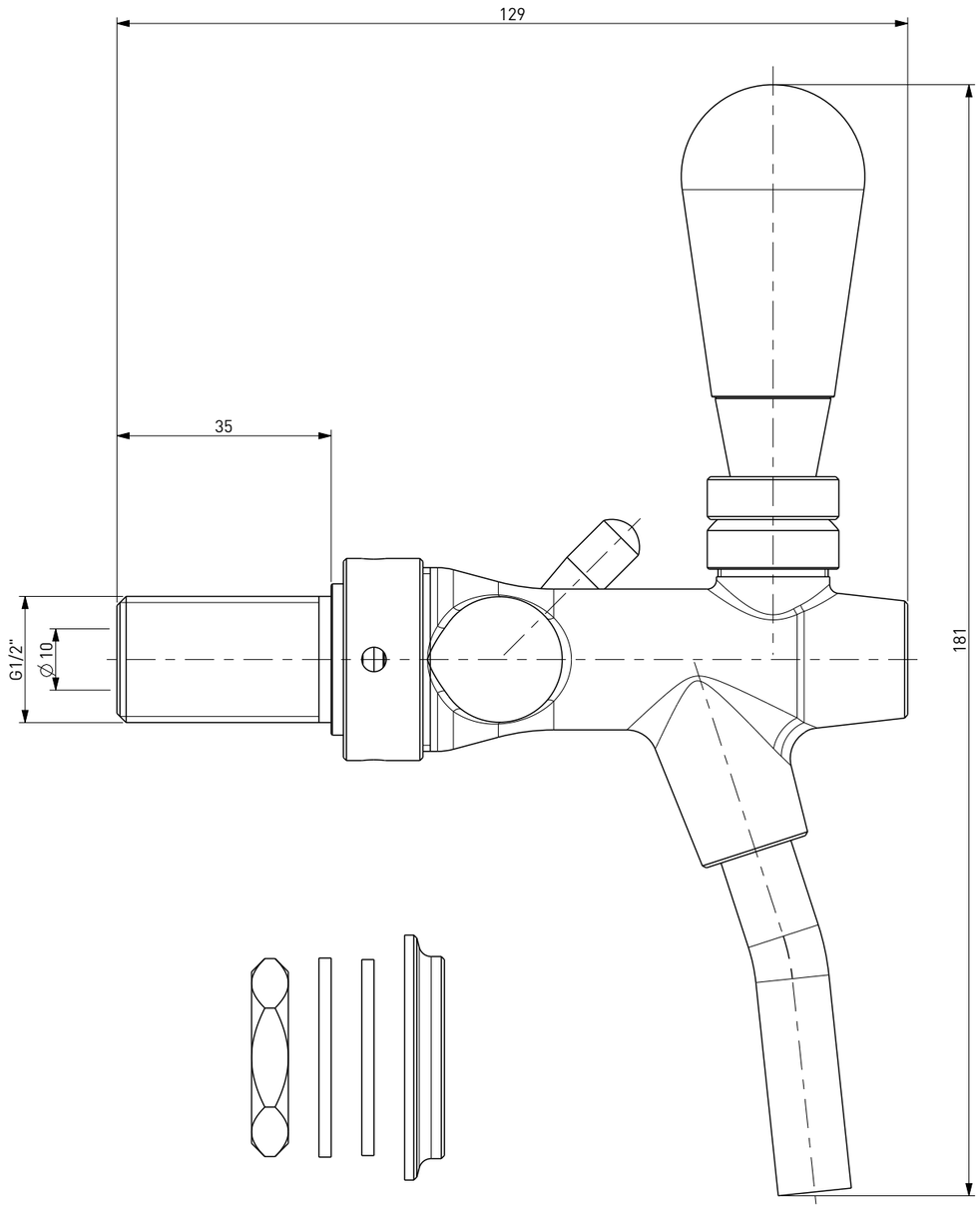


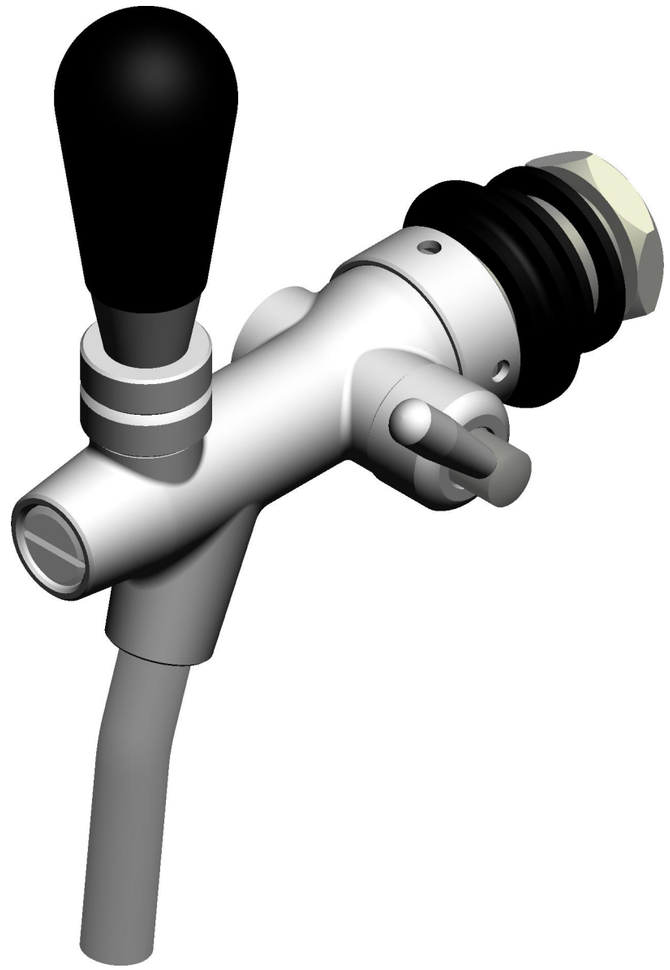

| | | |
|---|---|---|
| CIS | DISEGNO DI PROPRIETA' RISERVATA A TUTTI GLI EFFETTI DI LEGGE | RUBINETTO BIRRA CON COMPENSATORE - G1/2X35X10 - BECCUCCIO INOX - CROMATO |
| | COD. 120040 | BEER TAP - G1/2X35X10 - STAINLESS STEEL OUTLET NOZZLE - CHROME PLATED |