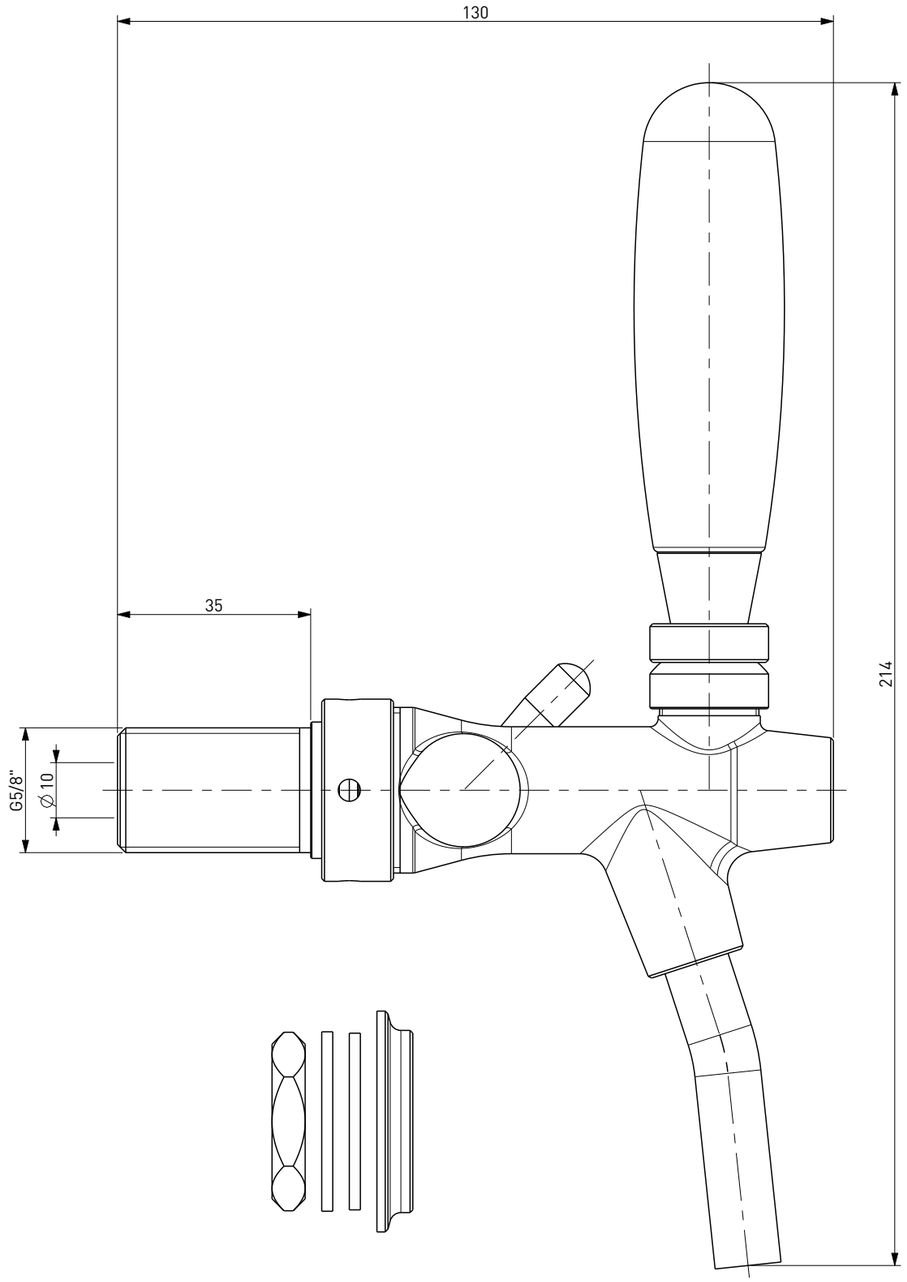

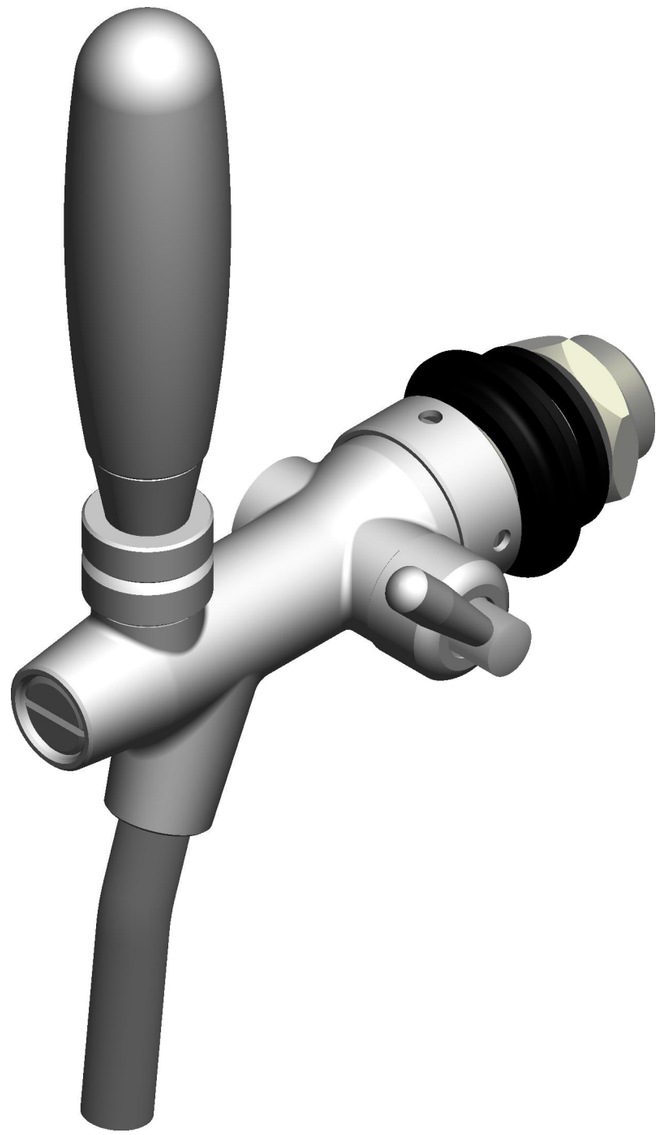

DISEGNO DI PROPRIETA' RISERVATA
A TUTTI GLI EFFETTI DI LEGGE

COD. 110036

RUBINETTO ACQUA CON COMPENSATORE - CANOTTO G5/8 X 35 X 10 - BECCUCCIO INOX - CROMATO - MANOPOLA H=85 CROMATA

WATER TAP WITH COMPENSATOR - G5/8X35X10 - STAINLESS STEEL OUTLET NOZZLE - CHROME PLATED - CHROME PLATED H=85 HANDLE