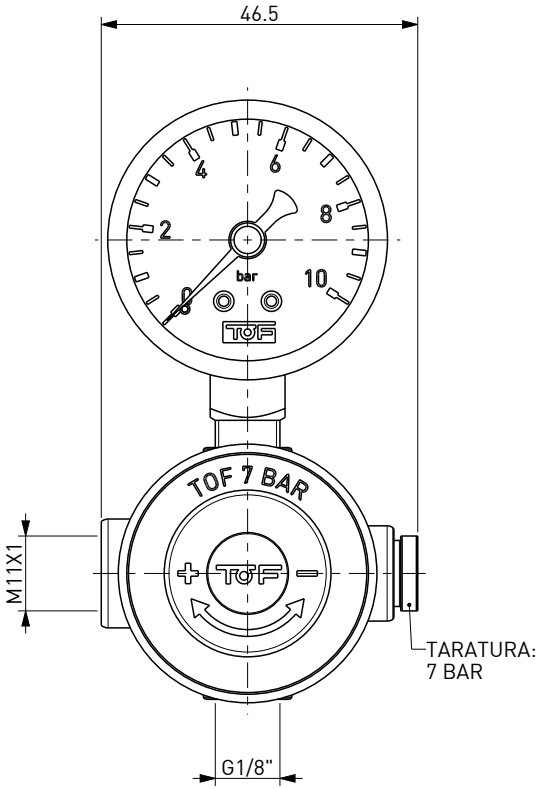

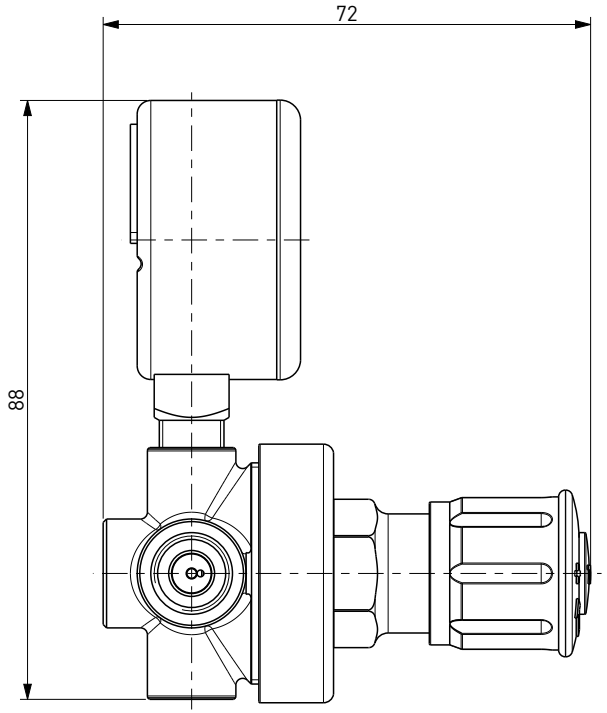

	DISEGNO DI PROPRIETA' RISERVATA A TUTTI GLI EFFETTI DI LEGGE	RIDUTTORE TIPO "XS" - 7 BAR - 1 UTENZA G1/8 - BASSA PRESSIONE - ATTACCO LATERALE M11X1
	COD. 110003	XS - CO2 PRESSURE REGULATOR 1 EXIT G1/8 - 7 BAR - LOW PRESSURE - BOTTLE CONNECTION M11X1