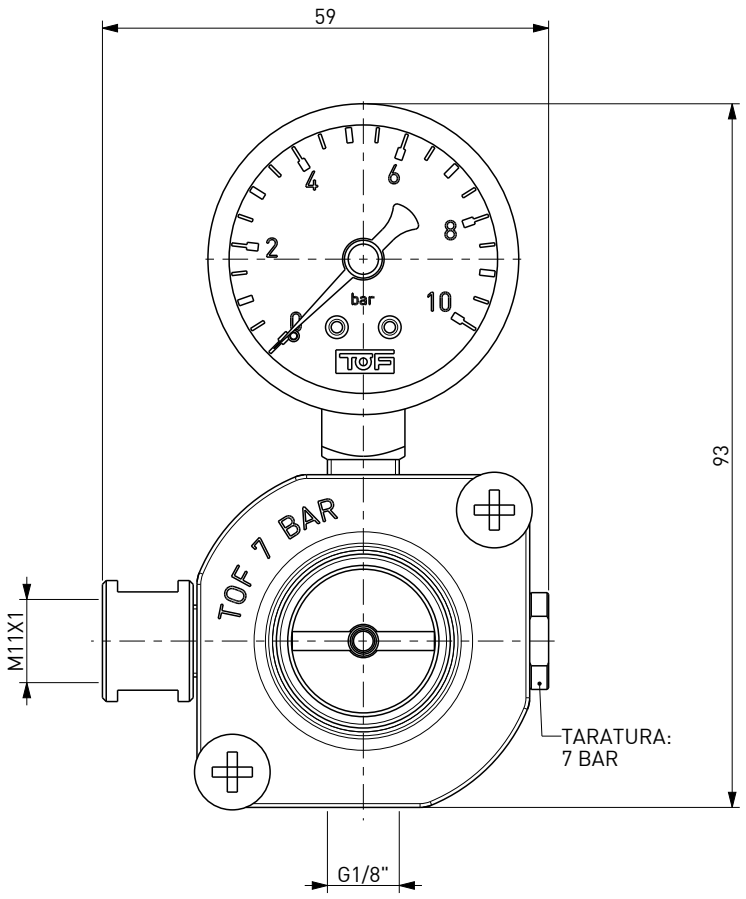

DISEGNO DI PROPRIETA' RISERVATA
A TUTTI GLI EFFETTI DI LEGGE

COD. 110000

RIDUTTORE TIPO "S" - 7 BAR - 1 UTENZA G1/8 - BASSA PRESSIONE - ATTACCO LATERALE M11X1

S - CO2 PRESSURE REGULATOR 1 EXIT G1/8 - 7 BAR - LOW PRESSURE - BOTTLE CONNECTION M11X1